luisina DESIGN

Architectura Blanc

EV3350 12 01

Evier à encastrer Villeroy & Boch 1 bac coloris Blanc

Diamètre de perçage pour la manette de vidage : 35 mm. Evier à encastrer Luisiceram avec vidage automatique chromé. Deux perçages présents pour emplacement robinetterie et manette de vidage.

Scannez-moi pour retrouver la fiche produit !

Spécifications techniques

Matériau & Coloris

Matériau	Luisiceram
Couleur	Blanc
Couleur évier	Blanc

Dimensions & Poids

Largeur (en mm)	860
Profondeur (en mm)	510
Dimension mini sous-évier (en mm)	500
Largeur encastrement (en mm)	830
Profondeur encastrement (en mm)	480
Largeur cuve (en mm)	345
Profondeur cuve (en mm)	405
Hauteur cuve (en mm)	220
Diamètre bonde cuve (en mm)	90

Poids net (en kg)	22.56

Informations complémentaires

Type d'évier	À encastrer
Nombre de bacs	1 bac
Type vidage	Automatique chromé
Trop plein	Oui
Montage robinetterie sur évier	Oui
Positionnement égouttoir	Réversible
Nombre d'égouttoirs	1
Norme	EN13310
Code EAN	4062373904589
Marque	Villeroy & Boch

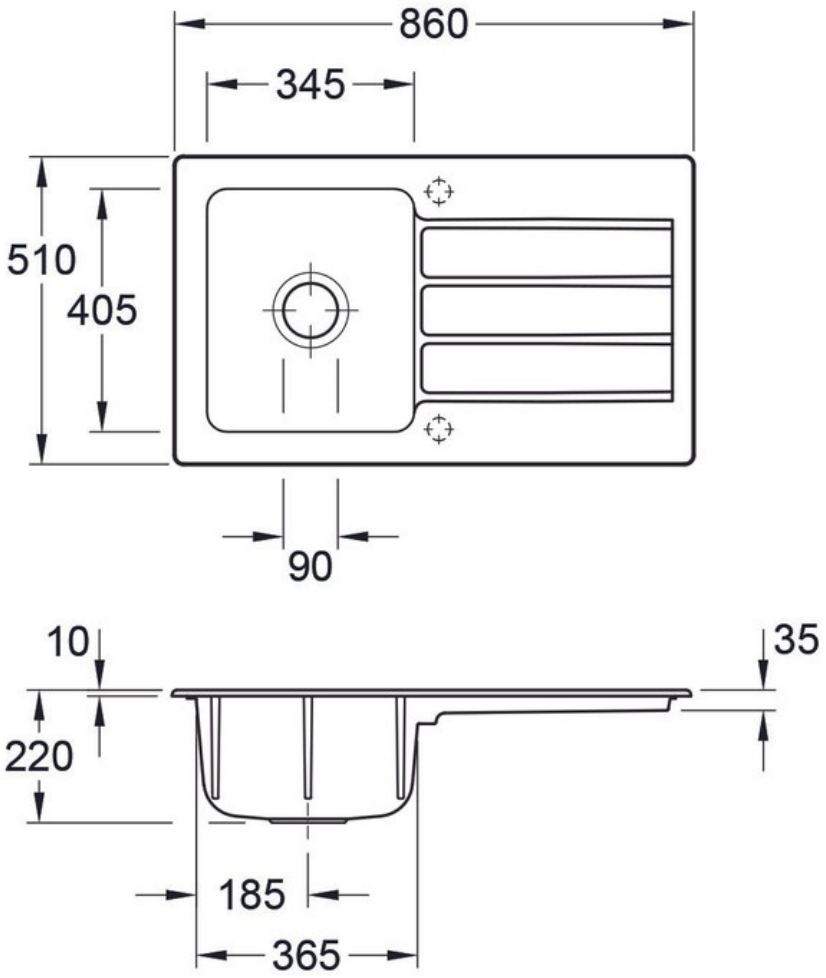

luisina DESIGN

La Boisinière - 35530 Servon-sur-Vilaine
Tél : 02 99 00 24 24
SIRET 31828963400038 - RCS Rennes B 318 289 634 - TVA FR41318289634
SCD LUISINA © 1989-2024