luisina DESIGN

Horis Beige

HO0021030

Hotte murale Silverline Horis 90 cm coloris Beige

Hotte livrée en version évacuation et recyclage, classe énergétique A. Filtre à charbon inclus. Distance minimum entre la hotte et une plaque de cuisson électrique : 50 cm. Distance minimum entre la hotte et une cuisson au gaz : 70 cm.

Scannez-moi pour retrouver la fiche produit !

Spécifications techniques

Matériau & Coloris

Matériau	Inox
Couleur	Beige

Dimensions & Poids

Catégorie dimension hotte (en mm)	600 - 900
Largeur (en mm)	899
Profondeur (en mm)	440
Hauteur (en mm)	527
Hauteur mini avec cheminée (en mm)	740
Hauteur maxi avec cheminée (en mm)	906
Diamètre de sortie d'air (en mm)	150
Poids net (en kg)	18

Informations complémentaires

Marque hotte	Silverline
Type de hotte	Murale
Installation	Évacuation
Commandes	Bouton
Puissance du moteur	210 W
Nombre vitesse aspiration	3
Débit d'air minimum (m3/h)	269
Débit d'air max (m3/h)	649
Niveau sonore min (dB)	46
Niveau sonore max (dB)	66
Puissance totale (WBEP)(W)	126.2
Pression (PBEP)(PA)	407
Consommation électrique annuelle (AEC)(KWH/A)	42.2
Eclairage	Lampes LEDs
Nombre de lampes	2 x 3 W
Filtre à charbon	Filtre à charbon inclus
Types de filtres à charbon	Filtre à charbon longue durée
Référence filtre à charbon	F009
Filtres à graisse	Filtre à graisse inclus
Types de filtres à graisse	Aluminium
Classe d'efficacité énergétique	A
Classe d'efficacité lumineuse	A
Classe d'efficacité fluidodynamique	A
Classe filtration des graisses	C
Clapet anti-retour	Oui
Timer	Oui
Température Kelvin (°K)	3000
Code EAN	3537390548876
Nouveautés	Oui

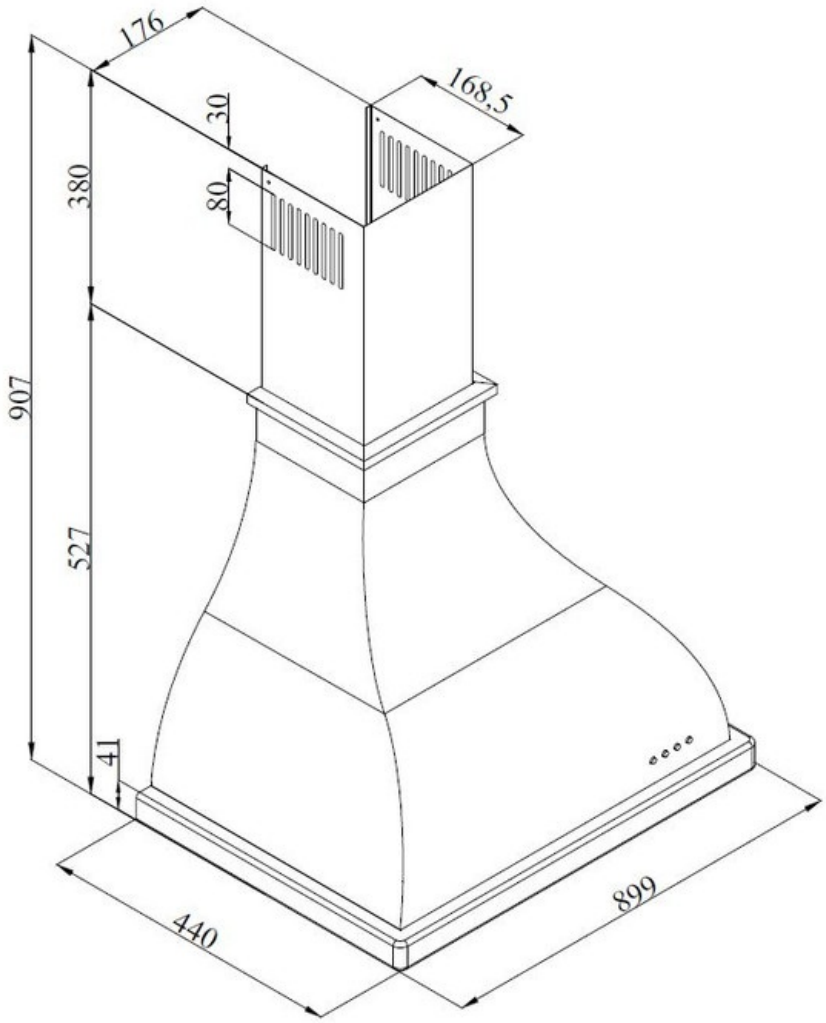

luisina
DESIGN

La Boisinière - 35530 Servon-sur-Vilaine
Tél : 02 99 00 24 24
SIRET 31828963400038 - RCS Rennes B 318 289 634 - TVA FR41318289634
SCD LUISINA © 1989-2025