Tam Tam Full Black et planche Duoline

EV8501P219

Scannez-moi pour retrouver la fiche produit !

Evier à encastrer Luisina 1 bac, 1 égouttoir coloris Full Black et planche Duoline Inox brossé

Evier à encastrer Luisigranit avec vidage manuel chromé et planche Duoline AEPLA7004075 et sa surface à découper en verre noir.

Spécifications techniques

Matériau & Coloris

Matériau	Luisigranit
Couleur	Noir
Couleur évier	Full Black

Dimensions & Poids

Largeur (en mm)	860
Profondeur (en mm)	500
Dimension mini sous-évier (en mm)	500
Largeur encastrement (en mm)	840
Profondeur encastrement (en mm)	480
Largeur cuve (en mm)	347
Profondeur cuve (en mm)	440
Hauteur cuve (en mm)	200
Diamètre bonde cuve (en mm)	90

Rayon angle (en mm)	10

Informations complémentaires

Type d'évier	À encastrer
Nombre de bacs	1 bac
Type vidage	Manuel chromé
Trop plein	Oui
Montage robinetterie sur évier	Oui
Positionnement égouttoir	Réversible
Nombre trous prépercés par côté	1
Nombre d'égouttoirs	1
Norme	EN13310
Marque	Luisina

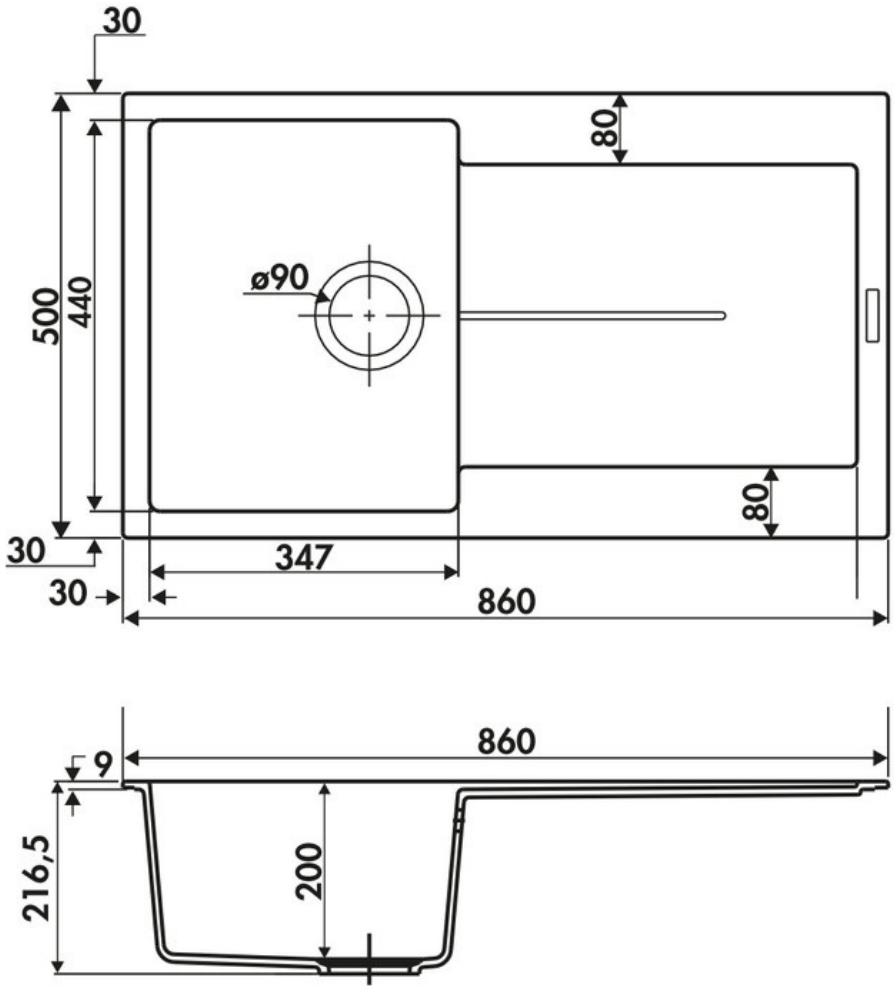

luisina
DESIGN

La Boisinière - 35530 Servon-sur-Vilaine
Tél : 02 99 00 24 24
SIRET 31828963400038 - RCS Rennes B 318 289 634 - TVA FR41318289634
SCD LUISINA © 1989-2025