luisina DESIGN

# Aplomb Noir

PRF0166939

## Hotte murale Elica Aplomb 90 cm coloris Verre noir

Hotte livrée en version évacuation, classe énergétique A. Cheminée incluse : noire pour version Aplomb noire.

Scannez-moi pour retrouver la fiche produit !

## Spécifications techniques

### Matériau & Coloris

| | |
|---|---|
| Matériau | Verre |
| Couleur | Noir |

### Dimensions & Poids

| | |
|---|---|
| Largeur (en mm) | 898 |
| Profondeur (en mm) | 250 |
| Hauteur (en mm) | 360 |
| Hauteur mini avec cheminée (en mm) | 655 |
| Hauteur maxi avec cheminée (en mm) | 990 |
| Diamètre de sortie d'air (en mm) | 150 |
| Poids net (en kg) | 14 |
| Catégorie dimension hotte (en mm) | 600 - 900 |

### Informations complémentaires

| | |
|---|---|
| Marque hotte | Elica |
| Type de hotte | Verticale |

| | |
|---|---|
| Installation | Évacuation |
| Commandes | Commandes tactiles 3V + I |
| Puissance du moteur | 233 W |
| Nombre vitesse aspiration | 4 |
| Débit d'air minimum (m3/h) | 275 |
| Débit d'air max (m3/h) | 495 |
| Débit d'air boost (m3/h) | 680 |
| Débit d'air selon vitesse (m3/h) | V1 - 275 m3/h ; V2 - 385 m3/h ; V3 - 495 m3/h ; V4+ - 680 m3/h |
| Niveau sonore min (dB) | 51 |
| Niveau sonore max (dB) | 64 |
| Niveau sonore boost (dB) | 71 |
| Niveau sonore selon vitesse (dB) | V1 - 51 dB ; V2 - 59 dB ; V3 - 64 dB ; V4+ - 71 dB |
| Eclairage | Lampes LEDs |
| Nombre de lampes | 1 x 3 W |
| Filtre à charbon | Possibilité recyclage - Filtre à charbon en option |
| Types de filtres à charbon | Filtre regénérable |
| Référence filtre à charbon | CFC0140343 |
| Filtres à graisse | Filtre à graisse inclus |
| Types de filtres à graisse | Aluminium |
| Classe d'efficacité énergétique | A |
| Indicateur de saturation des filtres | Oui |
| Température Kelvin (°K) | 3500 |
| Code EAN | 8020283049970 |

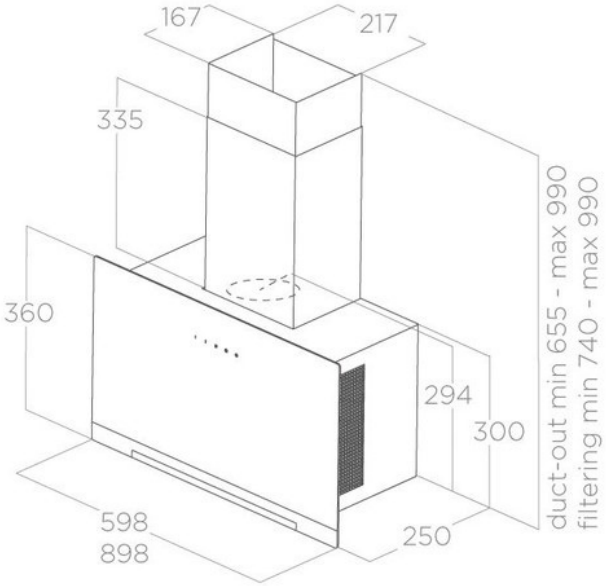


luisina
DESIGN

*La Boisinière - 35530 Servon-sur-Vilaine*
Tél : 02 99 00 24 24
SIRET 31828963400038 - RCS Rennes B 318 289 634 - TVA FR41318289634
SCD LUISINA © 1989-2024