luisina DESIGN

Bâti support

4500MW2CR

Bâti support pour WC suspendu

Bâti support avec plaque double commande.

Scannez-moi pour retrouver la fiche produit !

Spécifications techniques

Matériau & Coloris

Matériau	Inox / Résine
Couleur	Chromé

Dimensions & Poids

Largeur (en mm)	500
Hauteur (en mm)	1000

Informations complémentaires

Code EAN	8435120445509

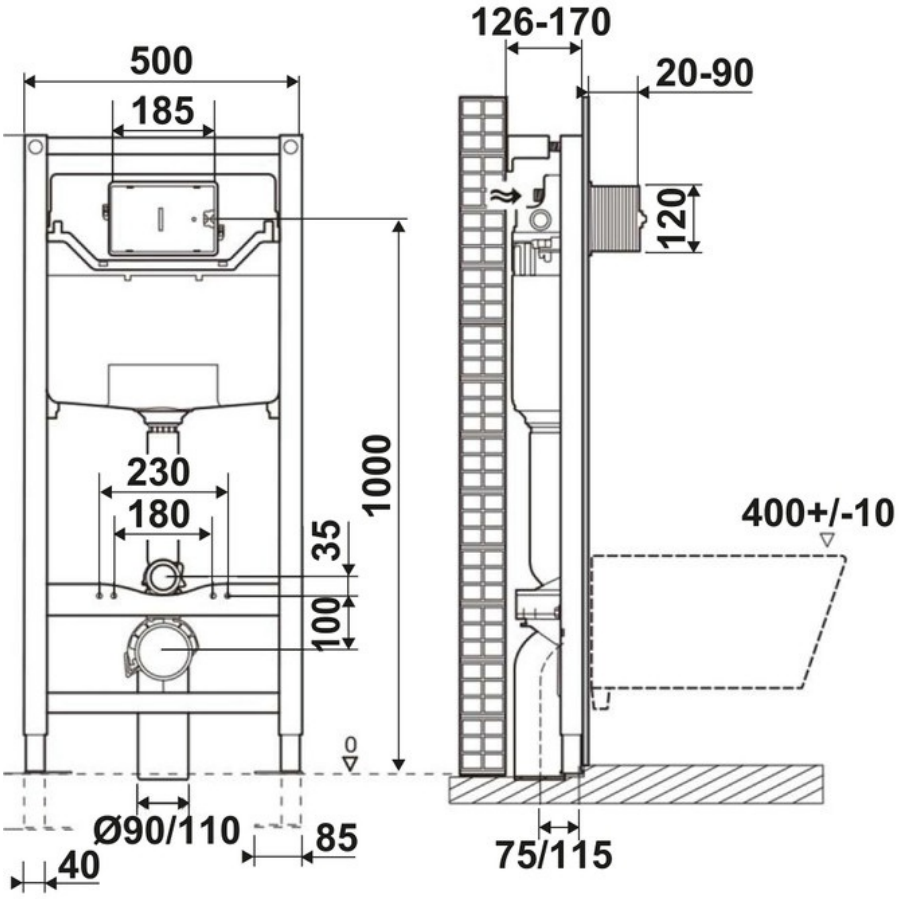

luisina
DESIGN

La Boisinière - 35530 Servon-sur-Vilaine
Tél : 02 99 00 24 24
SIRET 31828963400038 - RCS Rennes B 318 289 634 - TVA FR41318289634
SCD LUISINA © 1989-2025