luisina DESIGN

Vibrato Inox lisse

EV55AFIL6

Cuve à fleur Luisina 1 grand bac coloris Inox lisse, vidage tirette laiton chromée

Diamètre de perçage pour la manette de vidage : 35 mm. Cuve à fleur Luisinox avec vidage automatique tirette laiton chromée.

Scannez-moi pour retrouver la fiche produit !

Spécifications techniques

Matériau & Coloris

Matériau	Luisinox
Couleur	Inox lisse
Couleur évier	Inox lisse

Dimensions & Poids

Largeur (en mm)	670
Profondeur (en mm)	450
Dimension sous meuble (en mm)	800
Largeur cuve (en mm)	620
Profondeur cuve (en mm)	400
Hauteur cuve (en mm)	191
Diamètre bonde cuve (en mm)	90
Largeur cuve principale (en mm)	620

Informations complémentaires

Type de cuve	À fleur
Nombre de bacs	1 grand bac
Type vidage	Automatique tirette laiton chromée
Trop plein	Oui
Montage robinetterie sur évier	Non
Norme	EN13310
Code EAN	3537390368665
Marque	Luisina

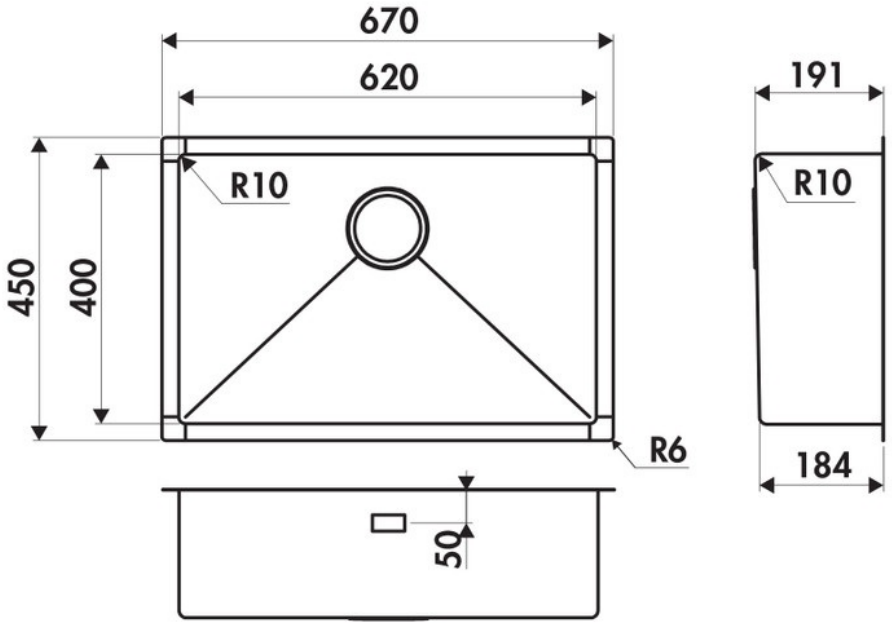

La Boisinière - 35530 Servon-sur-Vilaine
Tél : 02 99 00 24 24
SIRET 31828963400038 - RCS Rennes B 318 289 634 - TVA FR41318289634
SCD LUISINA © 1989-2025