luisina DESIGN

Rock Inox mini-structure

EV45001 IMS

Scannez-moi pour retrouver la fiche produit !

Evier à encastrer Luisina 1 grand bac, 1 égouttoir coloris Inox Mini-structure

Diamètre de perçage pour la manette de vidage : 35 mm. Evier à encastrer Luisinox avec vidage manuel chromé.

Spécifications techniques

Matériau & Coloris

Matériau	Luisinox
Couleur	Inox mini-structure
Couleur évier	Inox mini-structure

Dimensions & Poids

Largeur (en mm)	860
Profondeur (en mm)	500
Dimension mini sous-évier (en mm)	600
Largeur encastrement (en mm)	835
Profondeur encastrement (en mm)	475
Largeur cuve (en mm)	450
Profondeur cuve (en mm)	400

Hauteur cuve (en mm)	160
Diamètre bonde cuve (en mm)	90
Poids net (en kg)	3.32

Informations complémentaires

Type d'évier	À encastrer
Nombre de bacs	1 grand bac
Type vidage	Manuel chromé
Trop plein	Oui
Montage robinetterie sur évier	Oui
Positionnement égouttoir	Réversible
Nombre d'égouttoirs	1
Norme	EN13310
Code EAN	3537390308999
Marque	Luisina

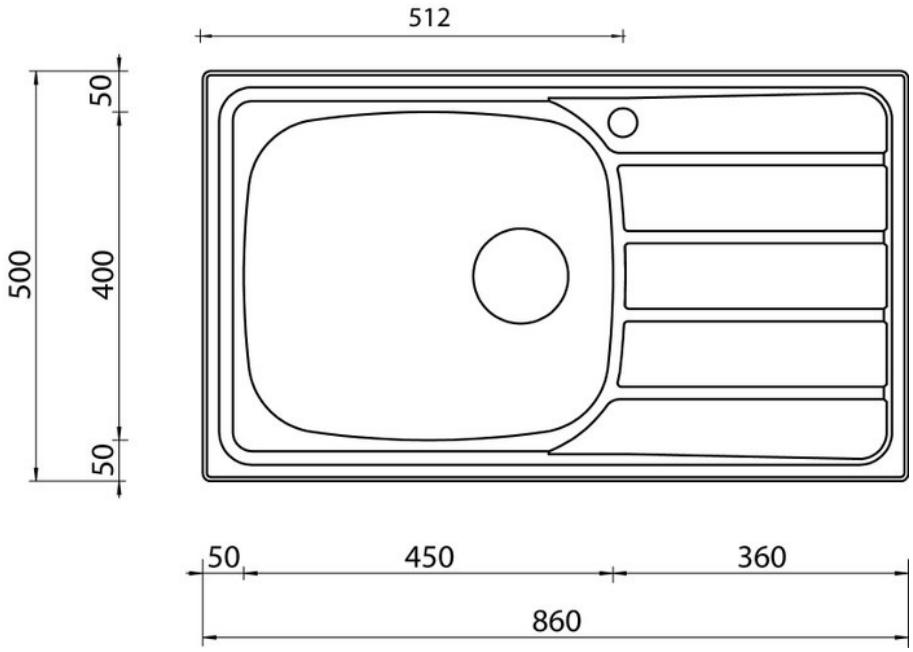

La Boisinière - 35530 Servon-sur-Vilaine
Tél : 02 99 00 24 24
SIRET 31828963400038 - RCS Rennes B 318 289 634 - TVA FR41318289634
SCD LUISINA © 1989-2024