luisina DESIGN

Philippe II Full Black

E4910N0ST219

Evier à poser Esprit Chambord 1 bac coloris Noir

Evier à poser Luisigranit sans vidage.

Scannez-moi pour retrouver la fiche produit !

Spécifications techniques

Matériau & Coloris

Matériau	Luisigranit
Couleur	Full Black
Couleur évier	Full Black

Dimensions & Poids

Largeur (en mm)	762
Profondeur (en mm)	508
Largeur cuve (en mm)	672
Profondeur cuve (en mm)	420
Hauteur cuve (en mm)	230
Diamètre bonde cuve (en mm)	90
Poids net (en kg)	29.5

Informations complémentaires

Type d'évier	À poser
Nombre de bacs	1 bac

Trop plein	Non
Montage robinetterie sur évier	Non
Norme	EN13310
Code EAN	3537390484143
Marque	Luisina

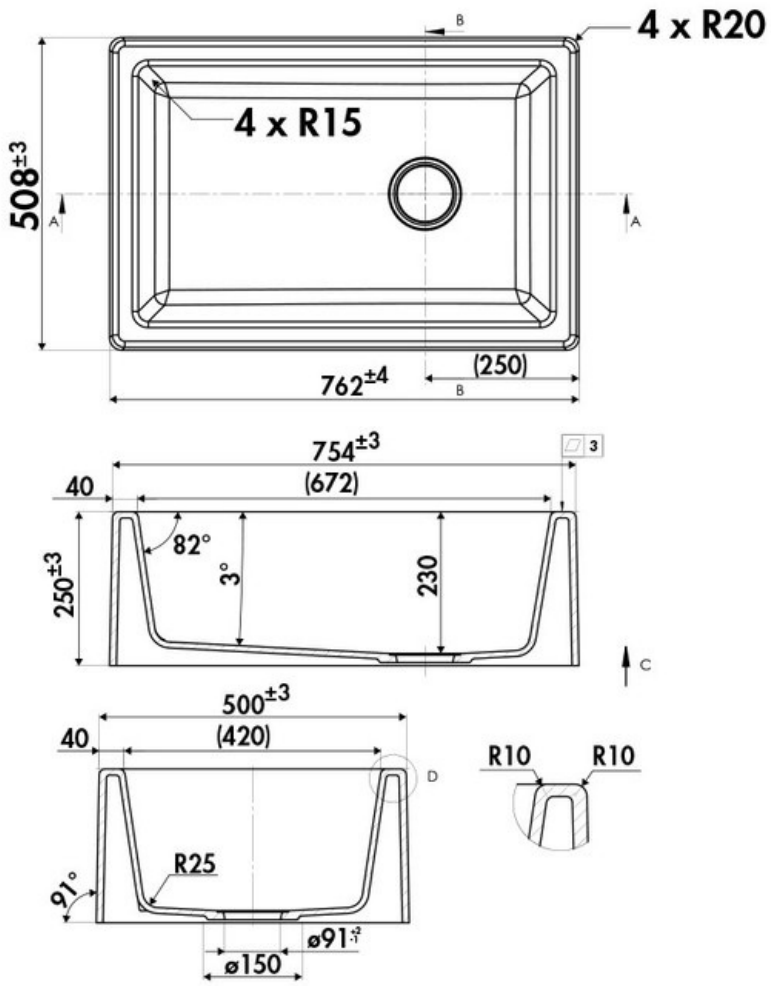

La Boisinière - 35530 Servon-sur-Vilaine
Tél : 02 99 00 24 24
SIRET 31828963400038 - RCS Rennes B 318 289 634 - TVA FR41318289634

SCD LUISINA © 1989-2025