luisina DESIGN

Lavabo Edouardien

B181TH

Lavabo à poser Edouardien en céramique - 800 x 510 mm - 1 trou de robinet

Lavabo à poser avec trop-plein et plage de robinetterie - 1 trou de robinet.
À combiner avec un piètement.

Scannez-moi pour retrouver la fiche produit !

Spécifications techniques

Matériau & Coloris

Matériau	Céramique
Couleur	Blanc

Dimensions & Poids

Longueur (en mm)	800
Largeur (en mm)	510
Hauteur (en mm)	275
Diamètre bonde (en mm)	45
Poids net (en kg)	22.5

Informations complémentaires

Installation	À poser
Plage robinetterie	Oui - Percé
Trop plein	Oui
Vidage	Livré sans vidage

Code EAN	5055806010413

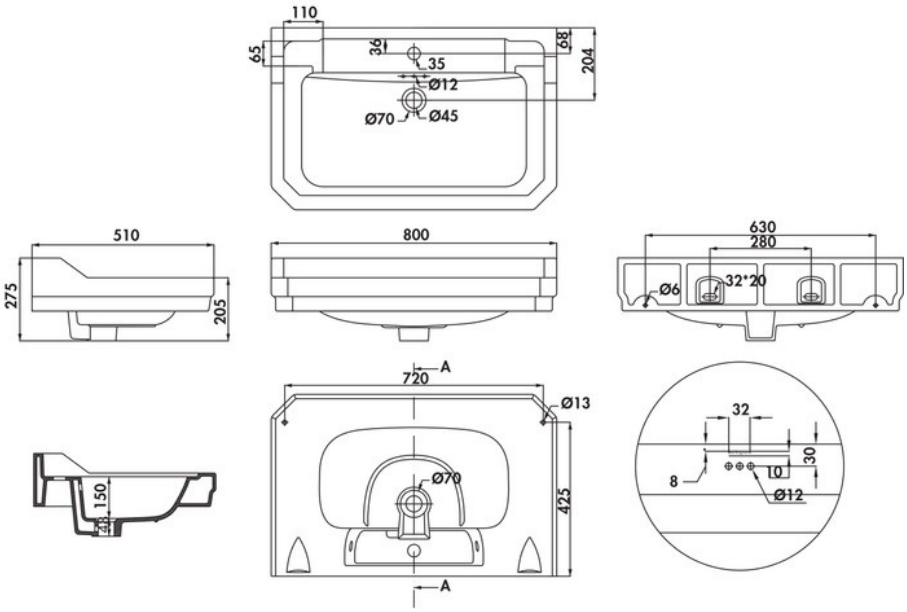

luisina
DESIGN

La Boisinière - 35530 Servon-sur-Vilaine
Tél : 02 99 00 24 24
SIRET 31828963400038 - RCS Rennes B 318 289 634 - TVA FR41318289634
SCD LUISINA © 1989-2025