luisina DESIGN

RC84113 015

RC84113 015

Mitigeur de cuisine Luisina, bec pivotant chromé

Mitigeur avec cartouche céramique, débit à 12,4L/mn à 3 bars. Flexibles fixes. Norme NF certifiée. Classement ECAU : E0 C2 A2 U3

Scannez-moi pour retrouver la fiche produit !

Spécifications techniques

Matériau & Coloris

Matériau	Laiton
Couleur	Chromé

Dimensions & Poids

Hauteur (en mm)	150
Hauteur sous bec (en mm)	130
Longueur de bec (en mm)	205
Diamètre base (en mm)	50
Perçage (en mm)	35
Poids net (en kg)	1.28

Informations complémentaires

Type de modèle	Mitigeur
Type de bec	Bec pivotant
Douchette	Sans douchette
Mécanisme	Cartouche à disque céramique

Limiteur de température	Oui
Economiseur d'eau	Oui
Raccordement	Flexible 3/8
Degré de rotation (°)	360
Débit à 3 bars(L/mn)	12.4
Norme	ACS et NF - Classement ECAU : E0 C2 A2 U3
Code EAN	3537390365350

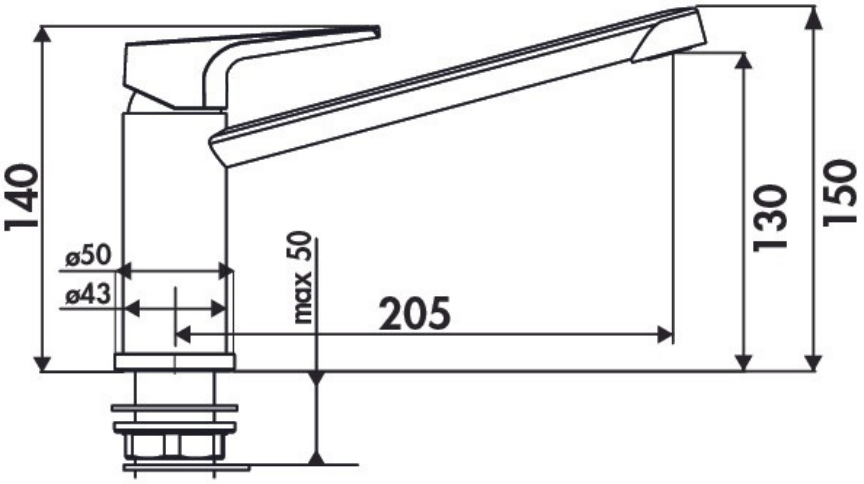

La Boisinière - 35530 Servon-sur-Vilaine
Tél : 02 99 00 24 24
SIRET 31828963400038 - RCS Rennes B 318 289 634 - TVA FR41318289634
SCD LUISINA © 1989-2025