luisina DESIGN

RC305055

RC305055

Mitigeur avec cartouche céramique, débit à 8,72L/mn à 3 bars. Flexibles fixes.

Scannez-moi pour retrouver la fiche produit !

Spécifications techniques

Matériau & Coloris

Matériau	Inox massif
Couleur	Inox

Dimensions & Poids

Hauteur (en mm)	303
Hauteur sous bec (en mm)	149
Longueur de bec (en mm)	216.5
Diamètre base (en mm)	54
Perçage (en mm)	35

Informations complémentaires

Type de modèle	Mitigeur
Type de bec	Bec pivotant
Douchette	Sans douchette
Mécanisme	Cartouche à disque céramique
Economiseur d'eau	Oui

Raccordement	Flexible 3/8
Degré de rotation (°)	360
Débit à 3 bars(L/mn)	8.72
Norme	ACS
Code EAN	3537390411781

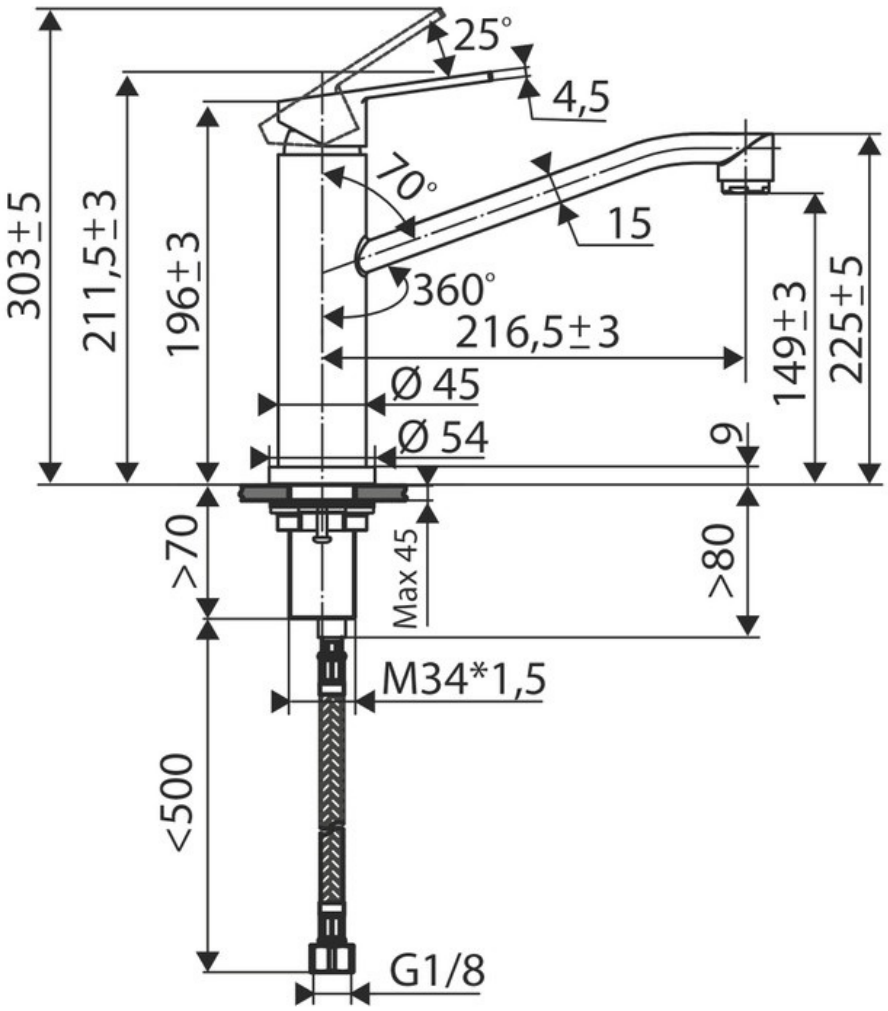

luisina
DESIGN

La Boisinière - 35530 Servon-sur-Vilaine
Tél : 02 99 00 24 24
SIRET 31828963400038 - RCS Rennes B 318 289 634 - TVA FR41318289634
SCD LUISINA © 1989-2024