luisina DESIGN

Baignoire Verde

R46

Baignoire Acrylique Verde 1800 x 750 mm

Baignoire Verde en lucite acrylique. Tabliers pour compléter votre projet : Panneau avant R26F 180x54 cm. Panneau latéral R28E 73x54 cm.

Scannez-moi pour retrouver la fiche produit !

Spécifications techniques

Matériau & Coloris

Matériau	Acrylique
Couleur	Blanc

Dimensions & Poids

Longueur (en mm)	1800
Largeur (en mm)	750
Hauteur (en mm)	580
Longueur intérieure (en mm)	1180
Largeur intérieure (en mm)	430
Hauteur intérieure (en mm)	415
Dimensions tablier (en mm)	1800x540 et 730x540
Poids net (en kg)	25

Informations complémentaires

Type de baignoire	Baignoire à encastrer

Contenance (en L)	115
Inclinaison dossier	126°
Pieds	Inclus
Tablier	Non inclus
Bonde	En option -K140-A.01 / TK104-PL.01 / UTK-04.01 / TK157.01
Emplacement vidage	Central
Barre de renfort	Oui
Plage robinetterie	Oui
Code EAN	5055806018389

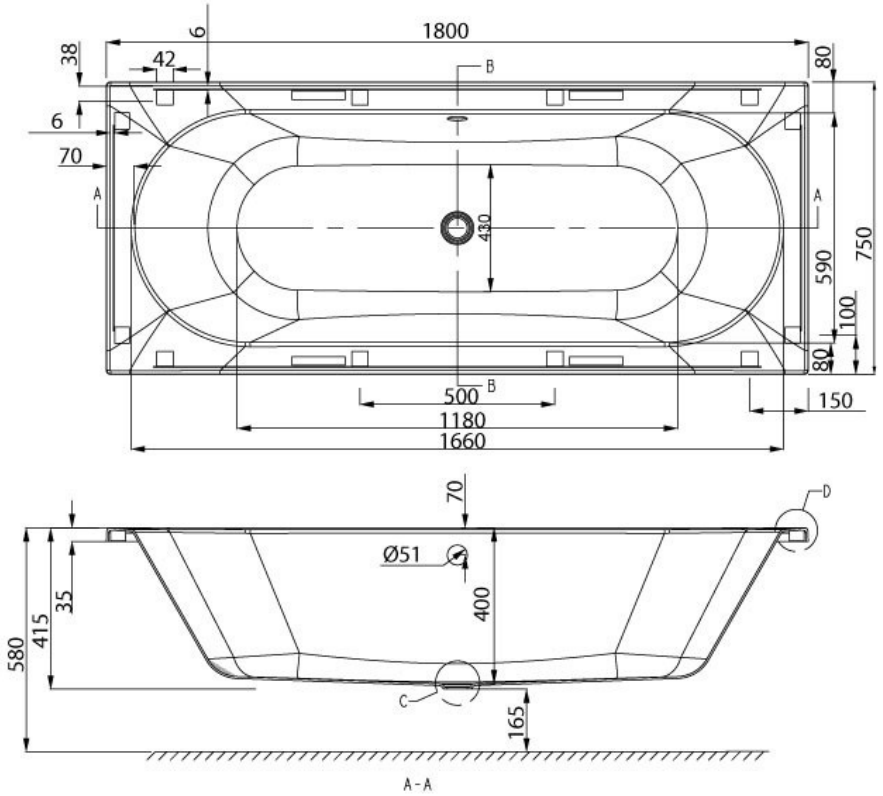

luisina DESIGN

La Boisinière - 35530 Servon-sur-Vilaine
Tél : 02 99 00 24 24
SIRET 31828963400038 - RCS Rennes B 318 289 634 - TVA FR41318289634
SCD LUISINA © 1989-2025