luisina DESIGN

Siluet Stone white

EV3336 02 RW

Evier à encastrer Villeroy & Boch 1 grand bac coloris Stone White

Diamètre de perçage pour la manette de vidage : 35 mm. Evier à encastrer Luisiceram avec vidage automatique chromé.

Scannez-moi pour retrouver la fiche produit !

Spécifications techniques

Matériau & Coloris

Matériau	Luisiceram
Couleur	Blanc
Couleur évier	Stone white

Dimensions & Poids

Largeur (en mm)	1000
Profondeur (en mm)	510
Dimension mini sous-évier (en mm)	600
Largeur cuve (en mm)	475
Profondeur cuve (en mm)	430
Hauteur cuve (en mm)	220
Diamètre bonde cuve (en mm)	90
Poids net (en kg)	27.75

Informations complémentaires

Type d'évier	À encastrer
Nombre de bacs	1 grand bac
Type vidage	Automatique chromé
Trop plein	Oui
Montage robinetterie sur évier	Oui
Positionnement égouttoir	Réversible
Nombre trous prépercés par côté	2
Nombre d'égouttoirs	1
Norme	EN13310
Code EAN	3537390452388
Marque	Villeroy & Boch

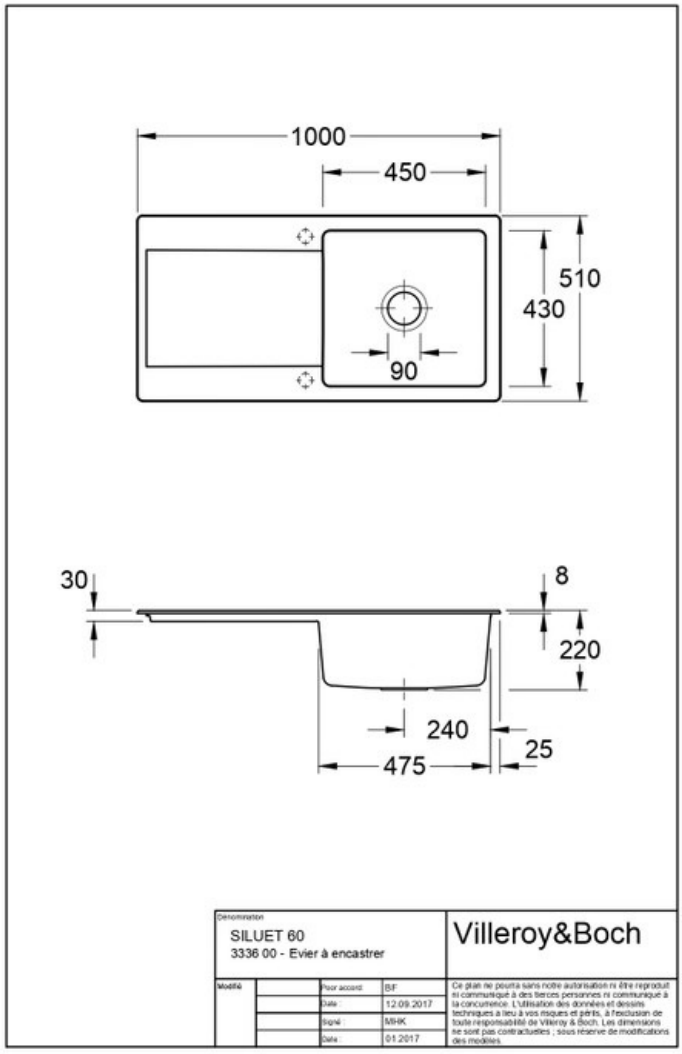

luisina DESIGN

La Boisinière - 35530 Servon-sur-Vilaine
Tél : 02 99 00 24 24
SIRET 31828963400038 - RCS Rennes B 318 289 634 - TVA FR41318289634
SCD LUISINA © 1989-2025