luisina DESIGN

Jupiter Blanc

H68690 006

Hotte plafond Airone Jupiter 90 cm coloris Blanc, avec moteur interne

Hotte livrée en version évacuation, classe énergétique A.

Scannez-moi pour retrouver la fiche produit !

Spécifications techniques

Matériau & Coloris

Matériau	Verre
Couleur	Blanc

Dimensions & Poids

Largeur (en mm)	850
Profondeur (en mm)	550
Hauteur (en mm)	270
Poids net (en kg)	20.8
Catégorie dimension hotte (en mm)	600 - 900

Informations complémentaires

Marque hotte	Airone
Type de hotte	Plafond
Installation	Évacuation
Commandes	Télécommande
	169,5 W

Puissance du moteur	
Débit d'air minimum (m3/h)	323
Débit d'air max (m3/h)	577
Débit d'air boost (m3/h)	766
Niveau sonore min (dB)	47
Niveau sonore max (dB)	61
Niveau sonore boost (dB)	67
Pression (PBEP)(PA)	447
Consommation électrique annuelle (AEC)(KWH/A)	57
Eclairage	Lampes LEDs
Nombre de lampes	3 x 1,2 W
Filtre à charbon	Possibilité recyclage - Filtre à charbon en option
Référence filtre à charbon	2 x KF67
Filtres à graisse	Filtre à graisse inclus
Types de filtres à graisse	Aluminium
Classe d'efficacité énergétique	A
Classe d'efficacité lumineuse	A
Classe d'efficacité fluidodynamique	A
Classe filtration des graisses	G
Code EAN	3537390369952

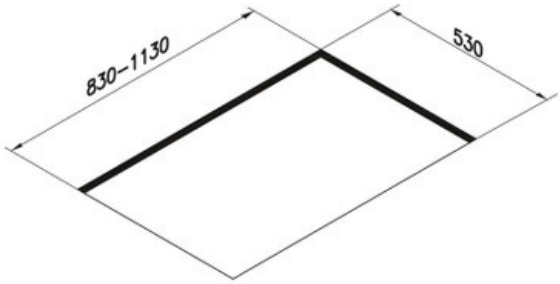

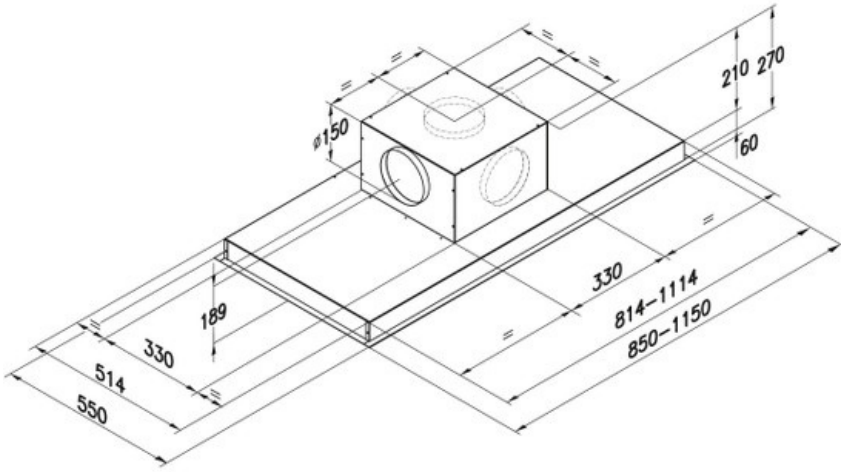

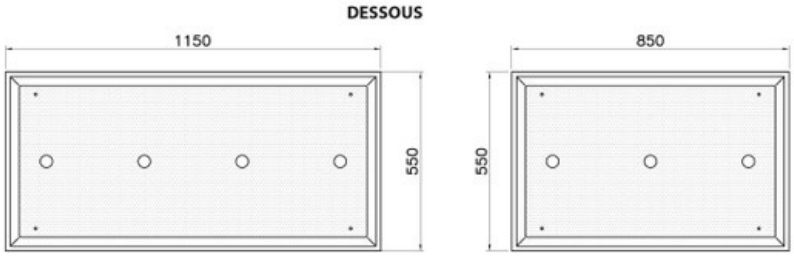

luisina
DESIGN

La Boisinière - 35530 Servon-sur-Vilaine
Tél : 02 99 00 24 24
SIRET 31828963400038 - RCS Rennes B 318 289 634 - TVA FR41318289634
SCD LUISINA © 1989-2025