luisina DESIGN

Mitigeur Live

LV0011840BM

Mitigeur vasque Live noir mat

Mitigeur hauteur 176 mm avec vidage laiton clic-clac et équipé d'une douchette anticalcaire.

Scannez-moi pour retrouver la fiche produit !

Spécifications techniques

Matériau & Coloris

Matériau	Laiton
Couleur	Noir

Dimensions & Poids

Hauteur (en mm)	176
Hauteur sous bec (en mm)	107
Longueur de bec (en mm)	150
Diamètre base (en mm)	Ø 50
Poids net (en kg)	1.192

Informations complémentaires

Type de modèle	Mitigeur vasque
Installation	À poser
Type de bec	Bec droit
Type de corps	Classique
Douchette	Douchette extractible monojet

Mécanisme	Cartouche à double position
Limiteur de débit	Oui
Vidage	Vidage 1 1/4" clic-clac
Raccordement	Flexibles inox Ø 3/8"
Code EAN	8018014036764

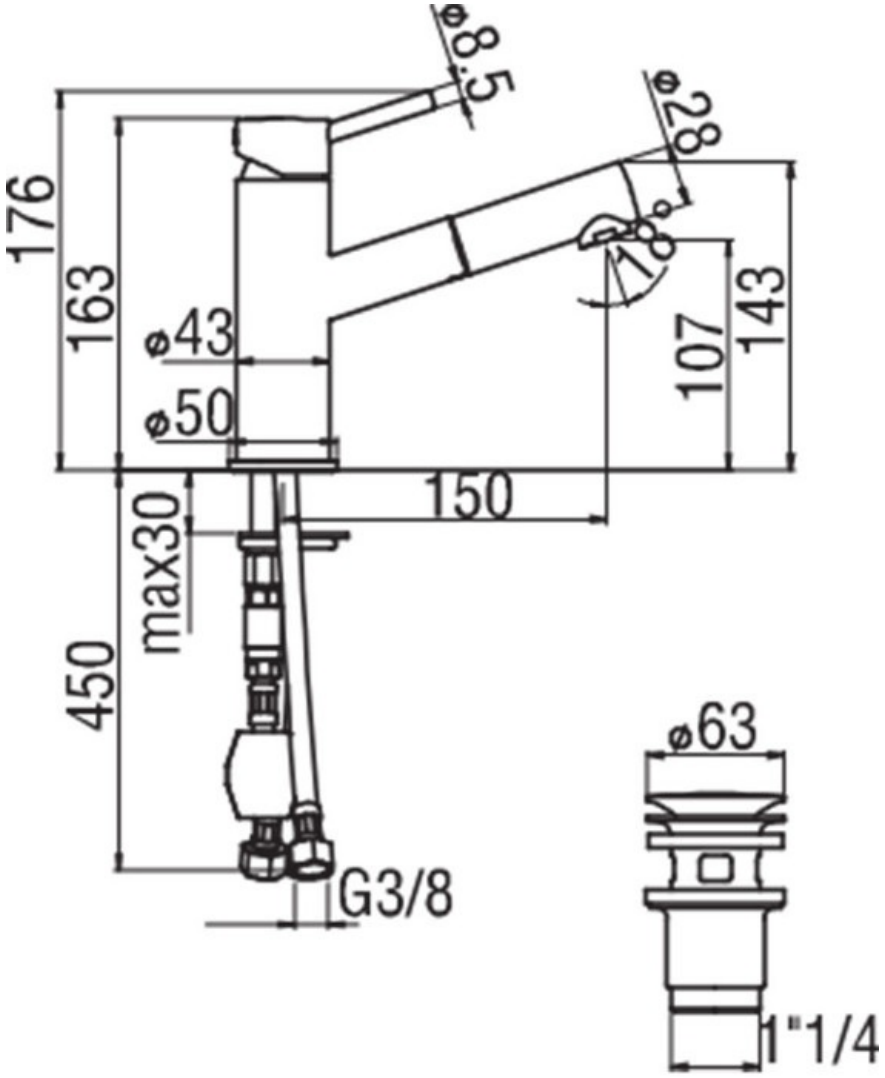

La Boisinière - 35530 Servon-sur-Vilaine
Tél : 02 99 00 24 24
SIRET 31828963400038 - RCS Rennes B 318 289 634 - TVA FR41318289634

SCD LUISINA © 1989-2025