luisina DESIGN

Pied Lana Anthracite 725 mm

PI0004023

Scannez-moi pour retrouver la fiche produit !

Pied central Lana en acier anthracite H 725 mm - configuration plateau rond

Pied préconisé pour plateau rond de Ø1400 mm à Ø1600 mm. Merci de noter qu'après validation de votre commande, ce produit configurable et sur commande ne peut être annulé ou modifié.

Spécifications techniques

Matériau & Coloris

Matériau	Acier
Couleur	Gris anthracite

Dimensions & Poids

Hauteur (en mm)	725
Dimension pied (en mm)	70 x 70
Poids net (en kg)	11.8

Informations complémentaires

Forme	Carré
Charge supportée par pied (en kg)	100
Fixations	Vis (non incluses)
Code EAN	5415039686449

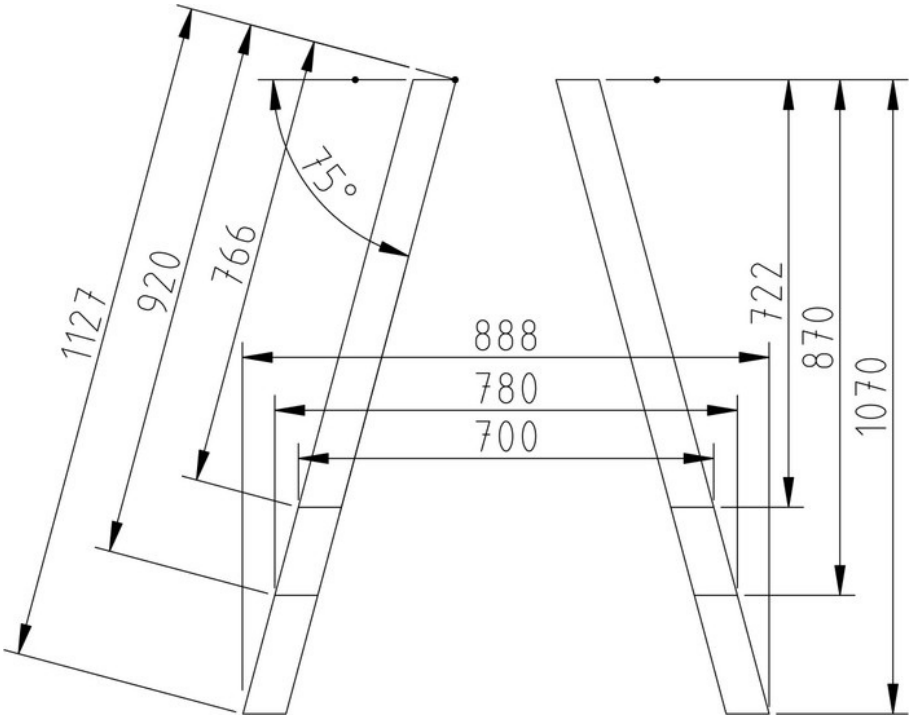

luisina
DESIGN

La Boisinière - 35530 Servon-sur-Vilaine
Tél : 02 99 00 24 24
SIRET 31828963400038 - RCS Rennes B 318 289 634 - TVA FR41318289634
SCD LUISINA © 1989-2025