luisina DESIGN

# Baladi Inox lisse

EVSP73IL7

Diamètre de perçage pour la manette de vidage : 35 mm. Cuve sous-plan Luisinox avec vidage automatique tirette laiton satinée.

Scannez-moi pour retrouver la fiche produit !

## Spécifications techniques

### Matériau & Coloris

| | |
|---|---|
| Matériau | Luisinox |
| Couleur | Inox lisse |
| Couleur évier | Inox lisse |

### Dimensions & Poids

| | |
|---|---|
| Largeur (en mm) | 770 |
| Profondeur (en mm) | 450 |
| Dimension mini sous-évier (en mm) | 900 |
| Profondeur encastrement (en mm) | 400 |
| Largeur cuve 1 (en mm) | 340 |
| Profondeur cuve 1 (en mm) | 400 |
| Hauteur cuve 1 (en mm) | 190 |
| Diamètre bonde cuve 1 (en mm) | 90 |
| Largeur cuve 2 (en mm) | 340 |
| Profondeur cuve 2 (en mm) | 400 |

| | |
|---|---|
| Hauteur cuve 2 (en mm) | 190 |
| Diamètre bonde cuve 2 (en mm) | 90 |
| Poids net (en kg) | 11.54 |

## Informations complémentaires

| | |
|---|---|
| Type de cuve | Sous-plan |
| Nombre de bacs | 2 bacs |
| Type vidage | Automatique tirette laiton satinée |
| Trop plein | Oui |
| Montage robinetterie sur évier | Non |
| Norme | EN13310 |
| Code EAN | 3537390368177 |
| Marque | Luisina |

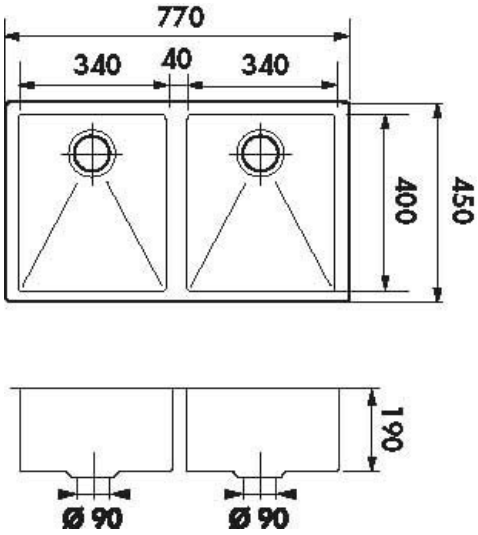


*La Boisinière - 35530 Servon-sur-Vilaine*
Tél : 02 99 00 24 24
SIRET 31828963400038 - RCS Rennes B 318 289 634 - TVA FR41318289634
SCD LUISINA © 1989-2024