luisina DESIGN

Ledflex RGB Blanc

ZEN RGBCD 006

Réglette LED couleur 0,6W à poser angle à droite coloris Blanc

Réglette LED RGB.

Scannez-moi pour retrouver la fiche produit !

Spécifications techniques

Matériau & Coloris

Couleur	Blanc

Dimensions & Poids

Longueur (en mm)	43
Largeur (en mm)	43
Epaisseur (en mm)	3
Poids net (en kg)	0.012

Informations complémentaires

Installation	À poser
Source lumineuse	Leds
Type lumière	RGB
Tension (volt)	12
Puissance (watt)	0.6
Efficience (lm/W)	20
Classe de protection	3

Indice de protection	IP44
Code EAN	3537390315560

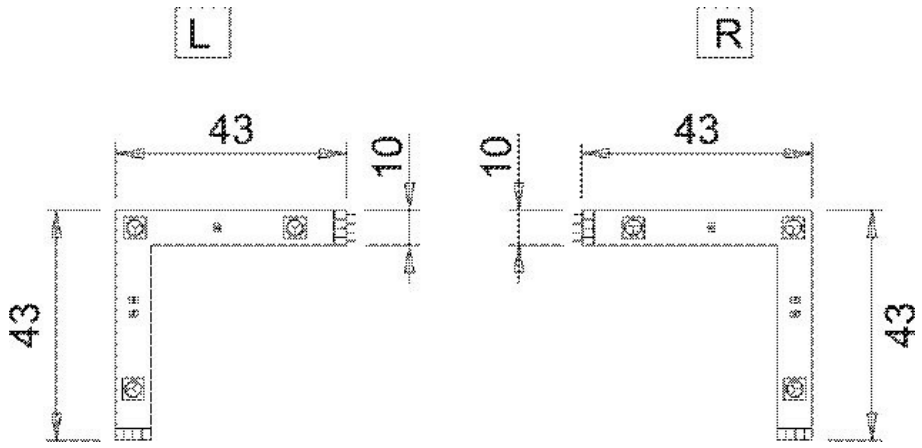

La Boisinière - 35530 Servon-sur-Vilaine
Tél : 02 99 00 24 24
SIRET 31828963400038 - RCS Rennes B 318 289 634 - TVA FR41318289634
SCD LUISINA © 1989-2024