luisina DESIGN

Nikolatesla Flame Gris

PRF0147743A

Hotte plan de travail Elica Nikolatesla Flame 88 cm coloris Verre gris + fonte

Hotte livrée en version recyclage. Câble d'alimentation non fourni.

Scannez-moi pour retrouver la fiche produit !

Spécifications techniques

Matériau & Coloris

Matériau	Métal / Verre
Couleur	Gris

Dimensions & Poids

Largeur (en mm)	880
Profondeur (en mm)	510
Hauteur (en mm)	211
Largeur encastrement (en mm)	840
Profondeur encastrement (en mm)	480
Diamètre de sortie d'air (en mm)	150
Poids net (en kg)	30
Catégorie dimension hotte (en mm)	600 - 900

Informations complémentaires

Marque hotte	Elica

Type de hotte	Plan de travail
Installation	Recyclage
Commandes	Commandes tactiles 3V + 2 intensives
Puissance du moteur	310 W
Nombre vitesse aspiration	5
Débit d'air minimum (m3/h)	177
Débit d'air max (m3/h)	377
Débit d'air boost (m3/h)	422
Débit d'air selon vitesse (m3/h)	V1 - 177 m3/h ; V2 - 337 m3/h ; V3 - 377 m3/h ; V4+ -402 m3/h ; V5+ - 422 m3/h
Niveau sonore min (dB)	49
Niveau sonore max (dB)	69
Niveau sonore boost (dB)	74
Niveau sonore selon vitesse (dB)	V1 - 49 dB ; V2 - 60 dB ; V3 - 69 dB ; V4+ - 72 dB ; V5+ - 74 dB
Filtre à charbon	Filtre à charbon inclus
Types de filtres à charbon	Filtre en céramique
Référence filtre à charbon	KIT0120952 ou KIT0147855
Filtres à graisse	Filtre à graisse inclus
Types de filtres à graisse	Aluminium
Indicateur de saturation des filtres	Oui
Fréquence (Hz)	50
Alimentation (V)	220 - 240 V
Nombre de zones de cuisson	4
Détails de la table de cuisson	Zone 1 double couronne (3,5 kW) ; Zone 2 semi rapide (1,75 kW) ; Zone 3 semi rapide (1,75 kW) ; Zone 4 rapide (3 kW). Support d'ustensile en fonte
Niveau de puissance cuisson	10 kW
Fonctions supplémentaires de la table de cuisson	Contrôle de l'aspiration électronique ; Support Wok multi-fonction
Code EAN	8020283046900

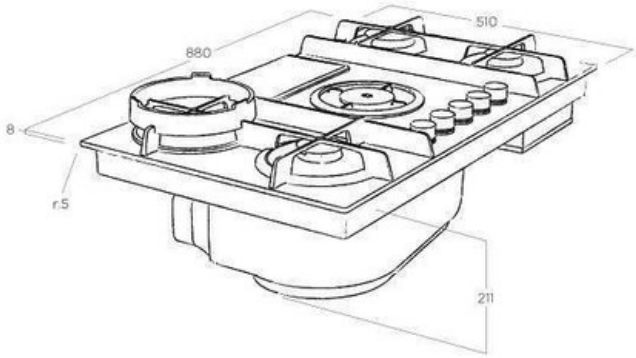

luisina
DESIGN

La Boisinière - 35530 Servon-sur-Vilaine
Tél : 02 99 00 24 24
SIRET 31828963400038 - RCS Rennes B 318 289 634 - TVA FR41318289634
SCD LUISINA © 1989-2025