luisina DESIGN

Timbre d'office Titanium

EV9530021

Scannez-moi pour retrouver la fiche produit !

Evier à poser Esprit Chambord 1 grand bac coloris Gris Titanium

Diamètre de perçage pour la manette de vidage : 35 mm. Evier à poser Luisigranit avec vidage manuel chromé. Finition sur les 4 côtés.

Spécifications techniques

Matériau & Coloris

Matériau	Luisigranit
Couleur	Gris foncé
Couleur évier	Titanium

Dimensions & Poids

Largeur (en mm)	898
Profondeur (en mm)	661
Dimension mini sous-évier (en mm)	900
Largeur cuve (en mm)	790
Profondeur cuve (en mm)	466
Hauteur cuve (en mm)	237
Diamètre bonde cuve (en mm)	90

Poids net (en kg)	41.5

Informations complémentaires

Type d'évier	À poser
Nombre de bacs	1 grand bac
Type vidage	Manuel chromé
Trop plein	Oui
Montage robinetterie sur évier	Oui
Nombre trous prépercés par côté	1
Norme	EN13310
Code EAN	3537390411064
Marque	Luisina

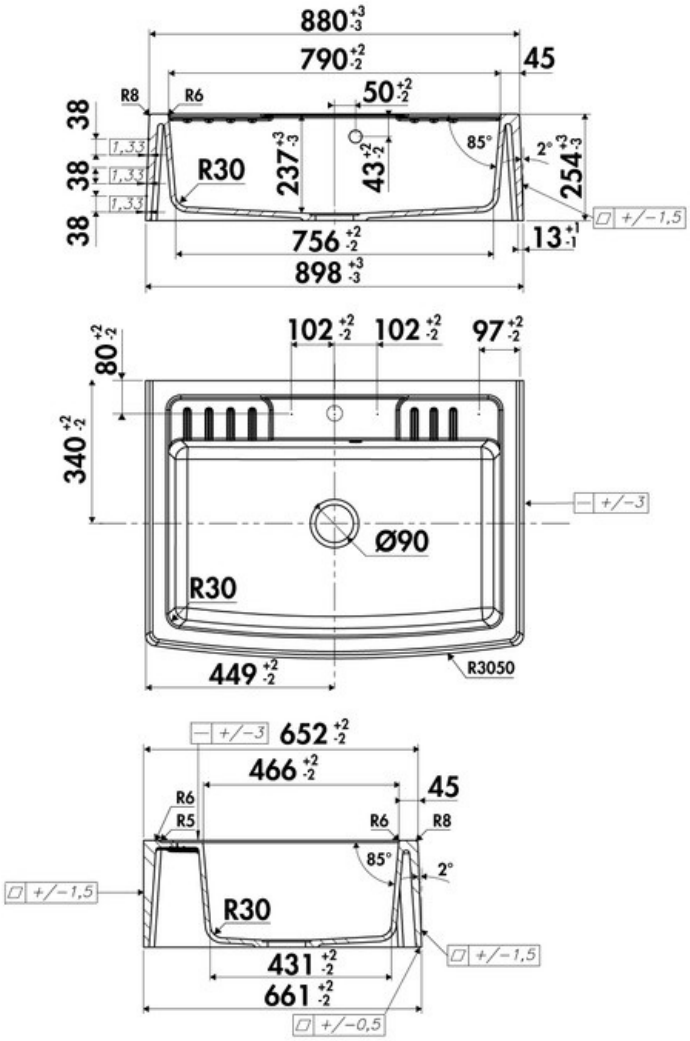

luisina
DESIGN

La Boisinière - 35530 Servon-sur-Vilaine
Tél : 02 99 00 24 24
SIRET 31828963400038 - RCS Rennes B 318 289 634 - TVA FR41318289634
SCD LUISINA © 1989-2024