luisina DESIGN

Slam Granité Noir

EV189 129

Evier à encastrer Luisina 2 bacs, 1 égouttoir coloris Granité Noir

Evier à encastrer Naturalite avec vidage manuel gain de place.

Scannez-moi pour retrouver la fiche produit !

Spécifications techniques

Matériau & Coloris

Matériau	Naturalite
Couleur	Noir
Couleur évier	Granité Noir

Dimensions & Poids

Largeur (en mm)	1160
Profondeur (en mm)	500
Dimension sous meuble (en mm)	800
Largeur encastrement (en mm)	1140
Profondeur encastrement (en mm)	480
Largeur cuve 1 (en mm)	370
Profondeur cuve 1 (en mm)	410
Hauteur cuve 1 (en mm)	210
Diamètre bonde cuve 1 (en mm)	90
Largeur cuve 2 (en mm)	300

Profondeur cuve 2 (en mm)	410
Hauteur cuve 2 (en mm)	210
Diamètre bonde cuve 2 (en mm)	90
Rayon angle (en mm)	10
Poids net (en kg)	12.9
Largeur cuve principale (en mm)	370

Informations complémentaires

Type d'évier	À encastrer
Nombre de bacs	2 bacs
Type vidage	Manuel gain de place
Trop plein	Oui
Montage robinetterie sur évier	Oui
Positionnement égouttoir	Réversible
Nombre trous prépercés par côté	1
Nombre d'égouttoirs	1
Norme	EN13310
Code EAN	3537390193830
Marque	Luisina

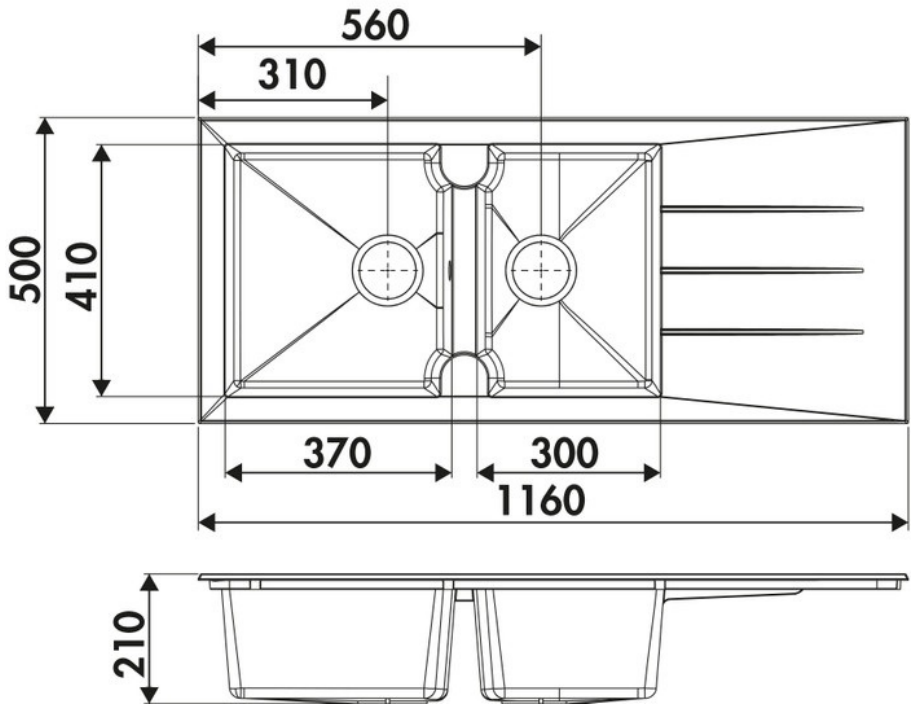

La Boisinière - 35530 Servon-sur-Vilaine
Tél : 02 99 00 24 24
SIRET 31828963400038 - RCS Rennes B 318 289 634 - TVA FR41318289634
SCD LUISINA © 1989-2025