luisina DESIGN

Timbre d'office Full black

EV459219

Scannez-moi pour retrouver la fiche produit !

Evier à poser Esprit Chambord 1 grand bac coloris Full Black

Diamètre de perçage pour la manette de vidage : 35 mm. Evier à poser Luisigranit avec vidage manuel chromé. Finition sur les 4 côtés.

Spécifications techniques

Matériau & Coloris

Matériau	Luisigranit
Couleur	Noir
Couleur évier	Full black

Dimensions & Poids

Largeur (en mm)	893
Profondeur (en mm)	608
Dimension mini sous-évier (en mm)	900
Largeur cuve (en mm)	425
Profondeur cuve (en mm)	491
Hauteur cuve (en mm)	190
Diamètre bonde cuve (en mm)	90
Poids net (en kg)	35.2

Informations complémentaires

Type d'évier	À poser
Nombre de bacs	1 grand bac
Type vidage	Manuel chromé
Trop plein	Oui
Montage robinetterie sur évier	Oui
Positionnement égouttoir	Droite
Nombre trous prépercés par côté	1 perçage Ø35mm
Norme	EN13310
Code EAN	3537390484082
Nombre d'égouttoirs	1
Marque	Luisina

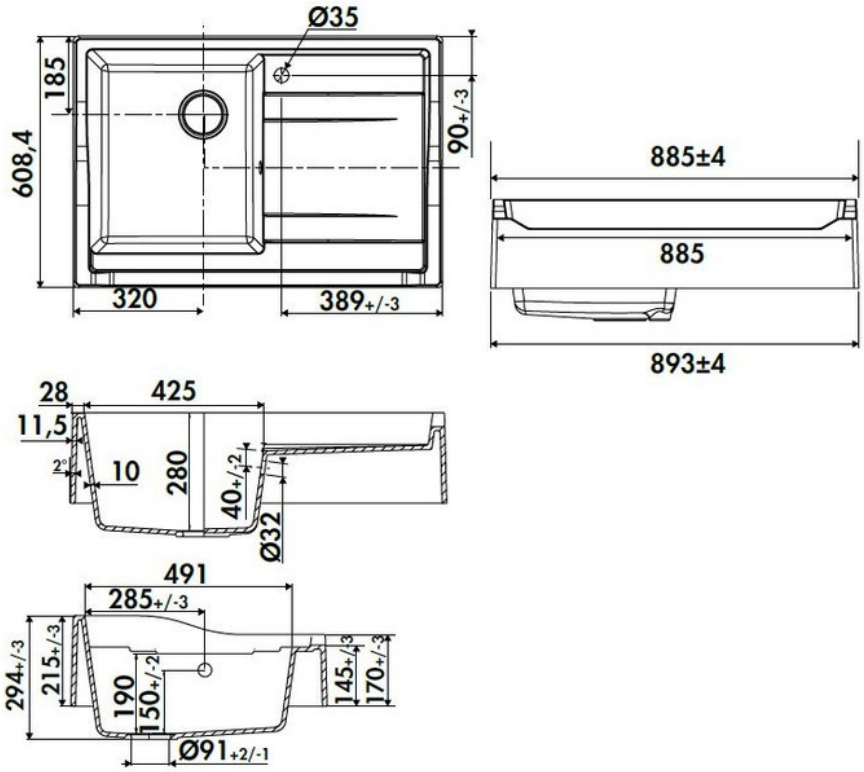

luisina
DESIGN

La Boisinière - 35530 Servon-sur-Vilaine
Tél : 02 99 00 24 24
SIRET 31828963400038 - RCS Rennes B 318 289 634 - TVA FR41318289634
SCD LUISINA © 1989-2025