luisina DESIGN

Mitigeur Seven

SE124110/1015

Mitigeur mécanique bain-douche mural Seven

Mitigeur équipé d'un limiteur de débit à 50%. Flexible non inclus.

Scannez-moi pour retrouver la fiche produit !

Spécifications techniques

Matériau & Coloris

Matériau	Laiton
Couleur	Chromé

Dimensions & Poids

Largeur (en mm)	170
Entraxe (en mm)	150 ± 20

Informations complémentaires

Type de modèle	Mitigeur bain douche
Installation	Murale sans encastrement
Mécanisme	Cartouche à double position
Limiteur de débit	Oui
Aérateur anticalcaire	Oui
Code EAN	8018014097963

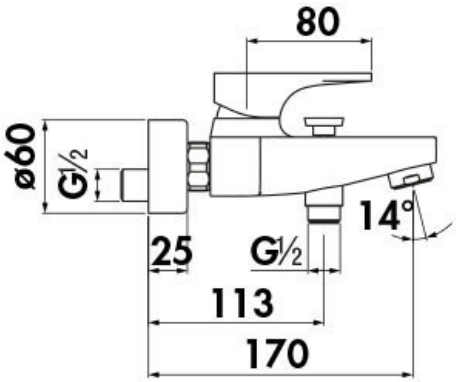

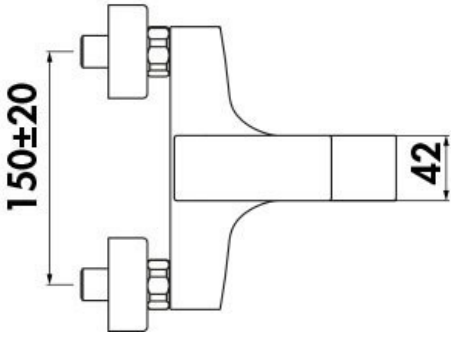

luisina
DESIGN

La Boisinière - 35530 Servon-sur-Vilaine
Tél : 02 99 00 24 24
SIRET 31828963400038 - RCS Rennes B 318 289 634 - TVA FR41318289634
SCD LUISINA © 1989-2025