luisina DESIGN

RC96113915

RC96113915

Mitigeur de cuisine Luisina, bec pivotant chromé et noir

Mitigeur avec cartouche céramique, débit à 12L/mn à 3 bars. Flexibles fixes.

Scannez-moi pour retrouver la fiche produit !

Spécifications techniques

Matériau & Coloris

Matériau	Laiton
Couleur	Chromé / Noir

Dimensions & Poids

Hauteur (en mm)	375
Hauteur sous bec (en mm)	238
Longueur de bec (en mm)	222
Diamètre base (en mm)	50
Perçage (en mm)	35

Informations complémentaires

Type de modèle	Mitigeur
Type de bec	Bec pivotant
Douchette	Sans douchette
Mécanisme	Cartouche à disque céramique

Limiteur de température	Oui
Economiseur d'eau	Oui
Raccordement	Flexible 3/8
Degré de rotation (°)	360
Débit à 3 bars(L/mn)	12
Norme	ACS
Code EAN	3537390482637

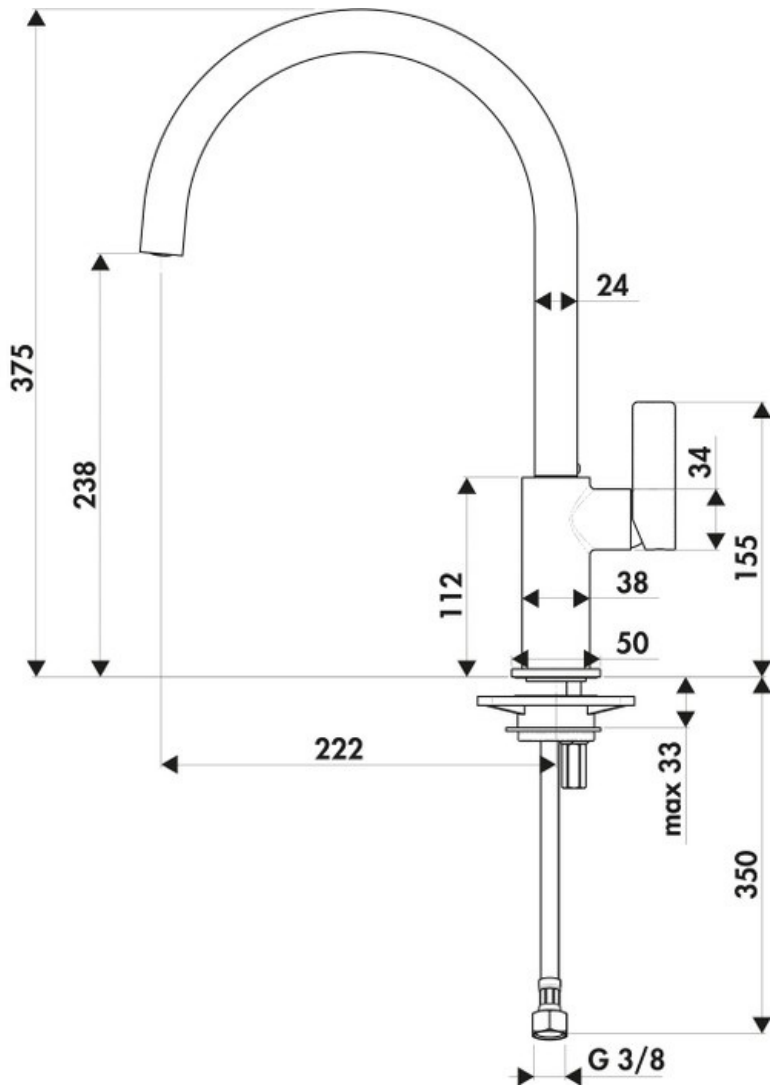

La Boisinière - 35530 Servon-sur-Vilaine
Tél : 02 99 00 24 24
SIRET 31828963400038 - RCS Rennes B 318 289 634 - TVA FR41318289634
SCD LUISINA © 1989-2025