luisina DESIGN

Cuves doubles Inox lisse

EVSP20IL1

Cuve sous-plan Luisinox avec vidage manuel chromé. Pour plus d'informations sur les cotes de découpe, merci de vous référer à la documentation technique en téléchargement.

Scannez-moi pour retrouver la fiche produit !

Spécifications techniques

Matériau & Coloris

Matériau	Luisinox
Couleur	Inox lisse
Couleur évier	Inox lisse

Dimensions & Poids

Largeur (en mm)	732
Profondeur (en mm)	480
Dimension mini sous-évier (en mm)	800
Largeur cuve 1 (en mm)	342
Profondeur cuve 1 (en mm)	410
Hauteur cuve 1 (en mm)	175
Diamètre bonde cuve 1 (en mm)	90
Largeur cuve 2 (en mm)	290
Profondeur cuve 2 (en mm)	390

Hauteur cuve 2 (en mm)	170
Diamètre bonde cuve 2 (en mm)	90
Poids net (en kg)	7.8

Informations complémentaires

Type de cuve	Sous-plan
Nombre de bacs	1 bac 1/2
Type vidage	Manuel chromé
Trop plein	Oui
Montage robinetterie sur évier	Non
Norme	EN13310
Code EAN	3537390366852
Marque	Luisina

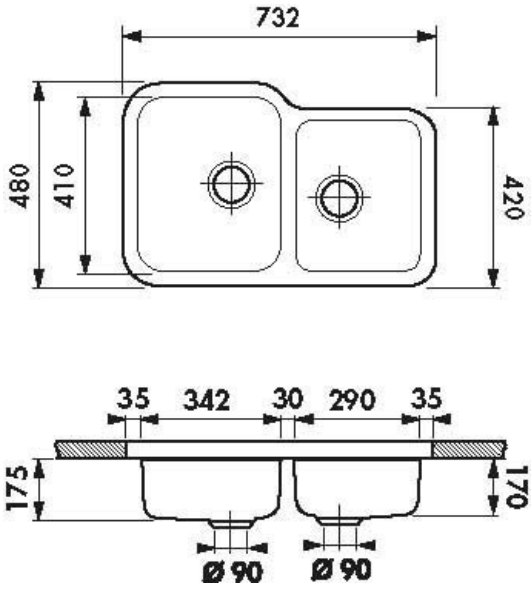

luisina
DESIGN

La Boisinière - 35530 Servon-sur-Vilaine
Tél : 02 99 00 24 24
SIRET 31828963400038 - RCS Rennes B 318 289 634 - TVA FR41318289634
SCD LUISINA © 1989-2024