luisina DESIGN

Quadrille Blanc Alpin

EVSP984 116E

Cuve sous-plan Luisina 1 bac coloris Blanc Alpin

Rayons de découpe 5 mm. Diamètre de perçage pour la manette de vidage : 35 mm. Cuve sous-plan Luisigranit avec vidage automatique chromé.

Scannez-moi pour retrouver la fiche produit !

Spécifications techniques

Matériau & Coloris

Matériau	Luisigranit
Couleur	Blanc
Couleur évier	Blanc Alpin

Dimensions & Poids

Largeur (en mm)	380
Profondeur (en mm)	440
Dimension mini sous-évier (en mm)	450
Largeur encastrement (en mm)	340
Profondeur encastrement (en mm)	400
Largeur cuve (en mm)	340
Profondeur cuve (en mm)	400
Hauteur cuve (en mm)	190
Diamètre bonde cuve (en mm)	90

Poids net (en kg)	6.76

Informations complémentaires

Type de cuve	Sous-plan
Nombre de bacs	1 bac
Type vidage	Automatique chromé
Trop plein	Oui
Montage robinetterie sur évier	Non
Norme	EN13310
Code EAN	3537390148137
Marque	Luisina

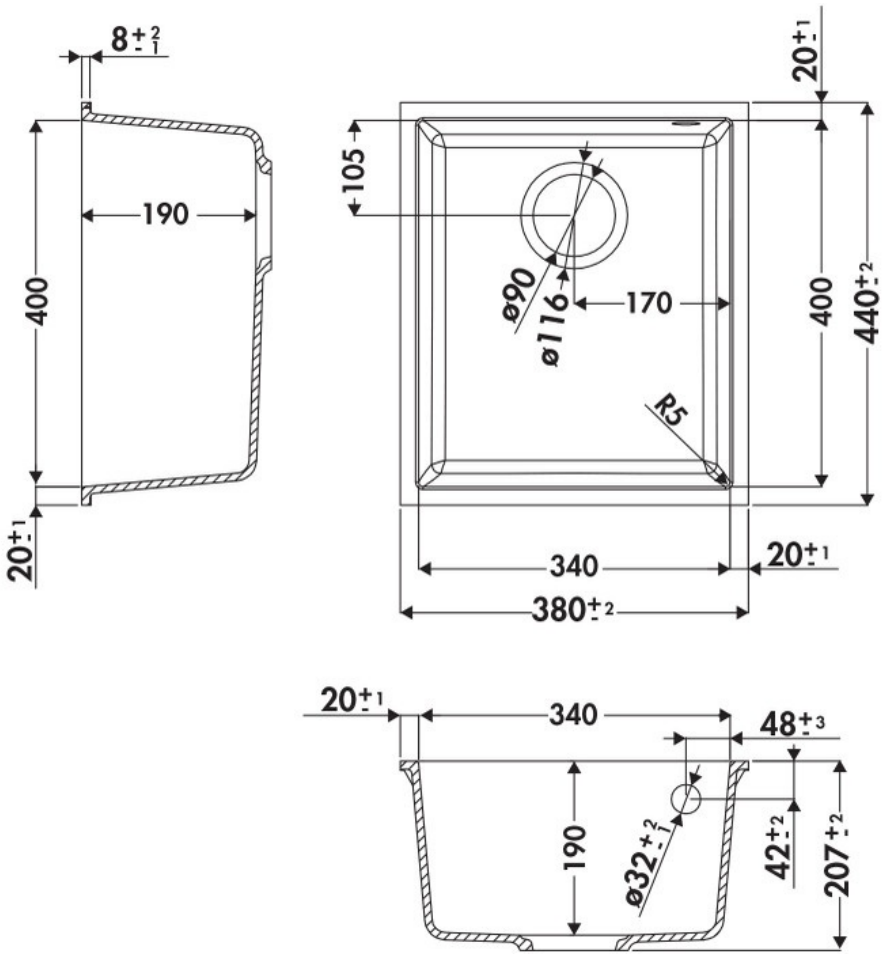

luisina DESIGN

La Boisinière - 35530 Servon-sur-Vilaine
Tél : 02 99 00 24 24
SIRET 31828963400038 - RCS Rennes B 318 289 634 - TVA FR41318289634
SCD LUISINA © 1989-2024