luisina DESIGN

Sereta Blanc

ZEN SL20 006

Scannez-moi pour retrouver la fiche produit !

Spécifications techniques

Matériau & Coloris

Couleur	Blanc

Dimensions & Poids

Longueur (en mm)	180
Largeur (en mm)	180
Hauteur (en mm)	19.5
Epaisseur (en mm)	2.5
Longueur câble (en mm)	1000
Poids net (en kg)	0.5

Informations complémentaires

Installation	À encastrer
Source lumineuse	Leds
Type lumière	Chaude
Tension (volt)	230
Puissance (watt)	14
Efficience (lm/W)	67

Température Kelvin (°K)	3000
Classe de protection	2
Indice de protection	IP20
Fixations	À clipper
Code EAN	3537390374949

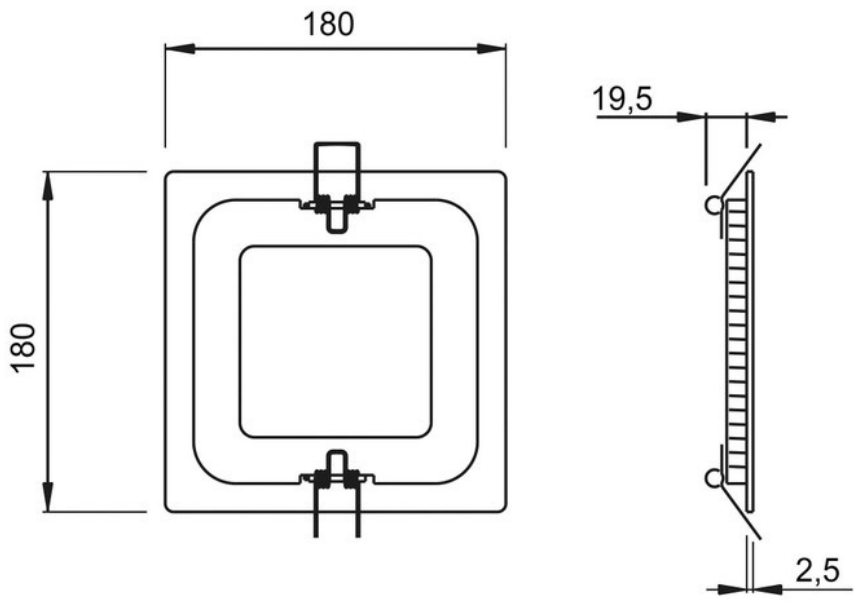

luisina DESIGN

La Boisinière - 35530 Servon-sur-Vilaine
Tél : 02 99 00 24 24
SIRET 31828963400038 - RCS Rennes B 318 289 634 - TVA FR41318289634
SCD LUISINA © 1989-2024