luisina DESIGN

Subway SU Blanc

EV3325 02 R1

Cuve sous-plan carrée Villeroy & Boch 1 bac coloris Blanc

Découpe : voir le plan livré avec la cuve. Diamètre de perçage pour la manette de vidage : 20 mm. Cuve sous-plan Luisiceram avec vidage automatique chromé.

Scannez-moi pour retrouver la fiche produit !

Spécifications techniques

Matériau & Coloris

Matériau	Luisiceram
Couleur	Blanc
Couleur évier	Blanc

Dimensions & Poids

Largeur (en mm)	440
Profondeur (en mm)	440
Dimension mini sous-évier (en mm)	500
Largeur cuve (en mm)	390
Profondeur cuve (en mm)	390
Hauteur cuve (en mm)	214
Diamètre bonde cuve (en mm)	90

Informations complémentaires

Type de cuve	Sous-plan

Nombre de bacs	1 bac
Type vidage	Automatique chromé
Trop plein	Oui
Montage robinetterie sur évier	Non
Norme	EN13310
Code EAN	3537390345703
Marque	Villeroy & Boch

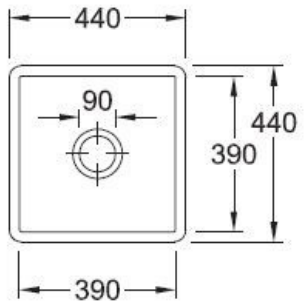

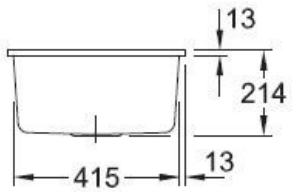

La Boisinière - 35530 Servon-sur-Vilaine
Tél : 02 99 00 24 24
SIRET 31828963400038 - RCS Rennes B 318 289 634 - TVA FR41318289634
SCD LUISINA © 1989-2024