luisina DESIGN

Timbre d'office Blanc

EV9529006

Evier à poser Esprit Chambord 2 bacs coloris Blanc

Diamètre de perçage pour la manette de vidage : 35 mm. Evier à poser Luisigranit avec vidage manuel chromé. Finition sur les 4 côtés.

Scannez-moi pour retrouver la fiche produit !

Spécifications techniques

Matériau & Coloris

Matériau	Luisigranit
Couleur	Blanc
Couleur évier	Blanc

Dimensions & Poids

Largeur (en mm)	898
Profondeur (en mm)	661
Dimension mini sous-évier (en mm)	900
Largeur cuve 1 (en mm)	497
Profondeur cuve 1 (en mm)	465
Hauteur cuve 1 (en mm)	237
Diamètre bonde cuve 1 (en mm)	90
Largeur cuve 2 (en mm)	212
Profondeur cuve 2 (en mm)	465

Hauteur cuve 2 (en mm)	237
Diamètre bonde cuve 2 (en mm)	90
Poids net (en kg)	41.5

Informations complémentaires

Type d'évier	À poser
Nombre de bacs	2 bacs
Type vidage	Manuel chromé
Trop plein	Oui
Montage robinetterie sur évier	Oui
Norme	EN13310
Code EAN	3537390411002
Marque	Luisina
Nombre trous prépercés par côté	1

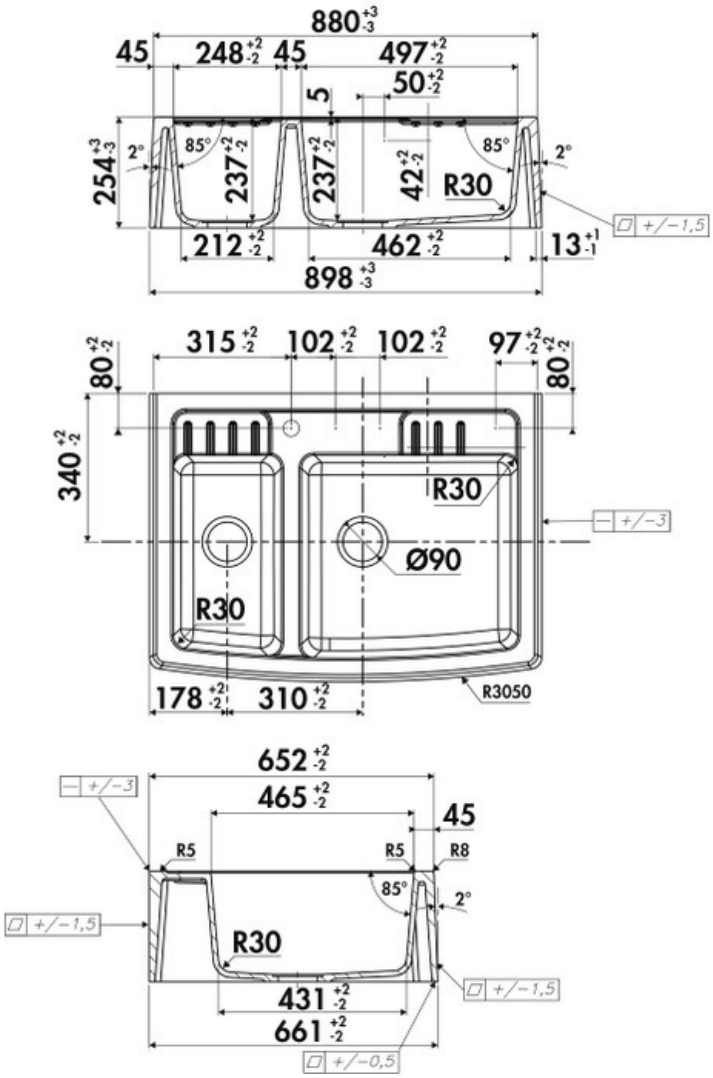

La Boisinière - 35530 Servon-sur-Vilaine
Tél : 02 99 00 24 24
SIRET 31828963400038 - RCS Rennes B 318 289 634 - TVA FR41318289634
SCD LUISINA © 1989-2025