luisina DESIGN

Subway S Flat Crème

EV3315 2F KR

Cuve à fleur Villeroy & Boch 1 bac coloris Crème

Prévoir 2 niveaux d'encastrement pour cet évier à fleur, à savoir 496 x 481 mm à la surface du plan sur 16 mm d'épaisseur ; puis 470 x 455 mm. Diamètre de perçage pour la manette de vidage : 20 mm. Cuve à fleur Luisiceram avec vidage automatique chromé.

Scannez-moi pour retrouver la fiche produit !

Spécifications techniques

Matériau & Coloris

Matériau	Luisiceram
Couleur	Beige
Couleur évier	Crème

Dimensions & Poids

Largeur (en mm)	490
Profondeur (en mm)	475
Dimension mini sous-évier (en mm)	500
Largeur cuve (en mm)	425
Profondeur cuve (en mm)	350
Hauteur cuve (en mm)	220
Diamètre bonde cuve (en mm)	90

Informations complémentaires

À fleur

Type de cuve	
Nombre de bacs	1 bac
Type vidage	Automatique chromé
Trop plein	Oui
Montage robinetterie sur évier	Oui
Nombre trous prépercés par côté	3
Norme	EN13310
Code EAN	3537390348551
Marque	Villeroy & Boch

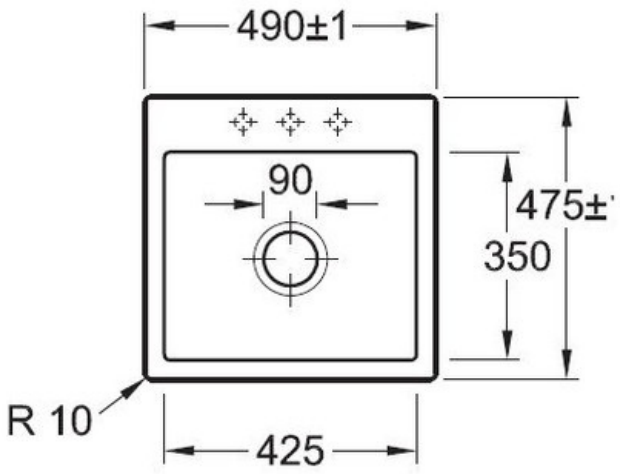

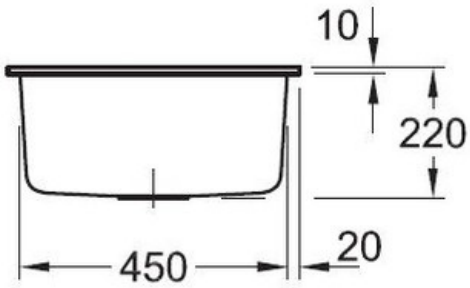

luisina DESIGN

La Boisinière - 35530 Servon-sur-Vilaine
Tél : 02 99 00 24 24
SIRET 31828963400038 - RCS Rennes B 318 289 634 - TVA FR41318289634
SCD LUISINA © 1989-2024