luisina DESIGN

# Electro Alpina

EV8021MN2116

## Evier à encastrer Luisina 2 bacs, 1 égouttoir coloris Alpina

Diamètre de perçage pour la manette de vidage : 35 mm. Evier à encastrer Luisigranit avec vidage manuel gain de place.

Scannez-moi pour retrouver la fiche produit !

## Spécifications techniques

### Matériau & Coloris

| | |
|---|---|
| Matériau | Luisigranit |
| Couleur | Blanc |
| Couleur évier | Alpina |

### Dimensions & Poids

| | |
|---|---|
| Largeur (en mm) | 1160 |
| Profondeur (en mm) | 500 |
| Dimension mini sous-évier (en mm) | 800 |
| Largeur encastrement (en mm) | 1140 |
| Profondeur encastrement (en mm) | 480 |
| Largeur cuve 1 (en mm) | 323 |
| Profondeur cuve 1 (en mm) | 430 |
| Hauteur cuve 1 (en mm) | 210 |
| Diamètre bonde cuve 1 (en mm) | 90 |
| Largeur cuve 2 (en mm) | 323 |

| | |
|---|---|
| Profondeur cuve 2 (en mm) | 430 |
| Hauteur cuve 2 (en mm) | 210 |
| Diamètre bonde cuve 2 (en mm) | 90 |
| Poids net (en kg) | 18.6 |

## Informations complémentaires

| | |
|---|---|
| Type d'évier | À encastrer |
| Nombre de bacs | 2 bacs |
| Type vidage | Manuel gain de place |
| Trop plein | Oui |
| Montage robinetterie sur évier | Oui |
| Positionnement égouttoir | Réversible |
| Nombre trous prépercés par côté | 1 |
| Nombre d'égouttoirs | 1 |
| Norme | EN13310 |
| Code EAN | 3537390263267 |
| Marque | Luisina |

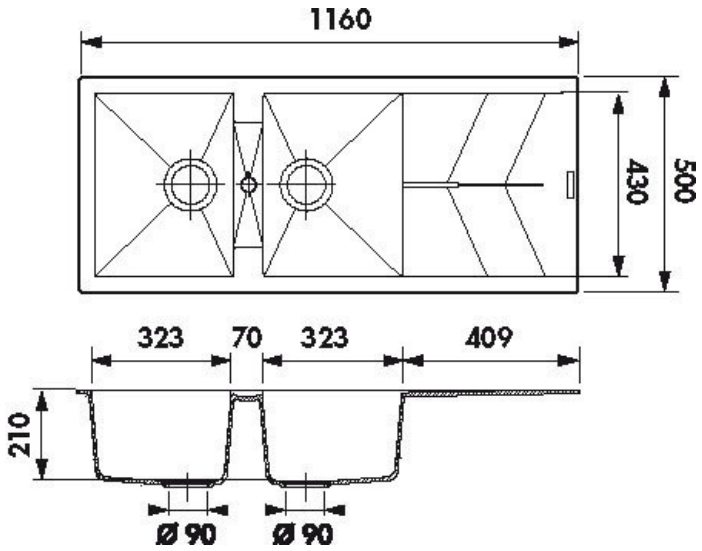


*La Boisinière - 35530 Servon-sur-Vilaine*
Tél : 02 99 00 24 24
SIRET 31828963400038 - RCS Rennes B 318 289 634 - TVA FR41318289634
SCD LUISINA © 1989-2025