luisina DESIGN

Cuves simples Inox nid d'abeille

EVSP11IND1

Scannez-moi pour retrouver la fiche produit !

Cuve sous-plan rectangulaire Luisina 1 bac coloris Inox Nid d'abeille, vidage manuel

Cuve sous-plan Luisinox avec vidage manuel chromé. Epaisseur de l'inox : 1 mm.

Spécifications techniques

Matériau & Coloris

Matériau	Luisinox
Couleur	Inox nid d'abeille
Couleur évier	Inox nid d'abeille

Dimensions & Poids

Largeur (en mm)	440
Profondeur (en mm)	372
Dimension mini sous-évier (en mm)	500
Largeur encastrement (en mm)	410
Profondeur encastrement (en mm)	342
Largeur cuve (en mm)	342
Profondeur cuve (en mm)	410

Hauteur cuve (en mm)	190
Diamètre bonde cuve (en mm)	90
Poids net (en kg)	2.2
Rayon angle (en mm)	80 intérieur / 90 extérieur

Informations complémentaires

Type de cuve	Sous-plan
Nombre de bacs	1 bac
Type vidage	Manuel chromé
Trop plein	Oui
Montage robinetterie sur évier	Non
Norme	EN13310
Code EAN	3537390366630
Marque	Luisina

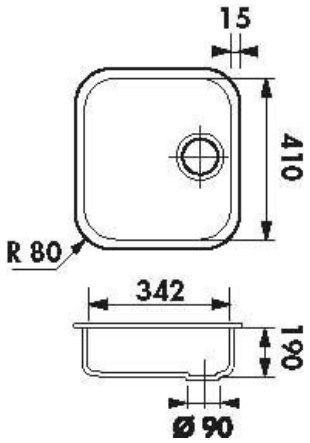

La Boisinière - 35530 Servon-sur-Vilaine
Tél : 02 99 00 24 24
SIRET 31828963400038 - RCS Rennes B 318 289 634 - TVA FR41318289634
SCD LUISINA © 1989-2025