luisina DESIGN

Corps à encastrer

WE00198

Corps mural à encastrer, nécessite un mitigeur pour finition.

Scannez-moi pour retrouver la fiche produit !

Spécifications techniques

Matériau & Coloris

Matériau	Laiton

Dimensions & Poids

Diamètre base (en mm)	Ø 50
Poids net (en kg)	0.5

Informations complémentaires

Type de modèle	Corps à encastrer
Installation	Murale avec encastrement
Code EAN	8018014115896

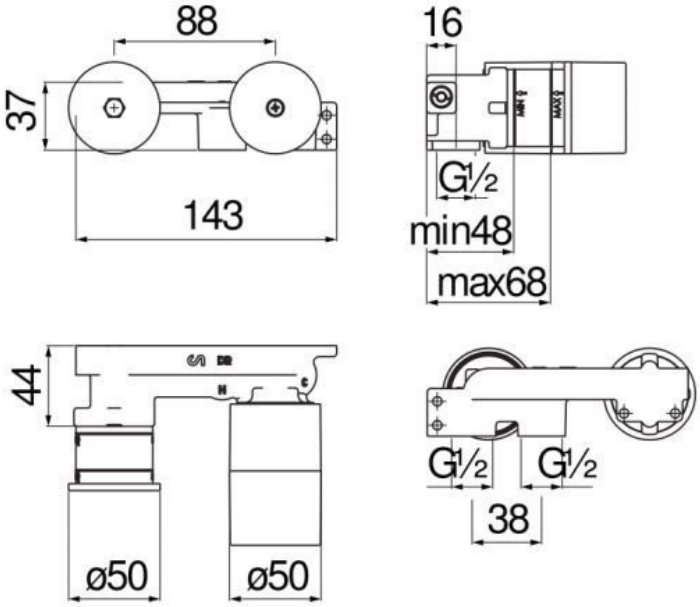

luisina
DESIGN

La Boisinière - 35530 Servon-sur-Vilaine
Tél : 02 99 00 24 24
SIRET 31828963400038 - RCS Rennes B 318 289 634 - TVA FR41318289634
SCD LUISINA © 1989-2024