luisina DESIGN

Quadrille Blanc Alpin

EV986 116E

Cuve à encastrer Luisina 1 grand bac coloris Blanc Alpin

Cuve à encastrer Luisigranit avec vidage manuel chromé.

Scannez-moi pour retrouver la fiche produit !

Spécifications techniques

Matériau & Coloris

Matériau	Luisigranit
Couleur	Blanc
Couleur évier	Blanc Alpin

Dimensions & Poids

Largeur (en mm)	790
Profondeur (en mm)	500
Dimension mini sous-évier (en mm)	800
Largeur encastrement (en mm)	770
Profondeur encastrement (en mm)	480
Largeur cuve (en mm)	720
Profondeur cuve (en mm)	400
Hauteur cuve (en mm)	217
Diamètre bonde cuve (en mm)	90
Poids net (en kg)	11.92

Informations complémentaires

Type de cuve	À encastrer
Nombre de bacs	1 grand bac
Type vidage	Manuel chromé
Trop plein	Oui
Montage robinetterie sur évier	Oui
Positionnement égouttoir	Sans
Nombre trous prépercés par côté	3
Norme	EN13310
Code EAN	3537390148090
Marque	Luisina

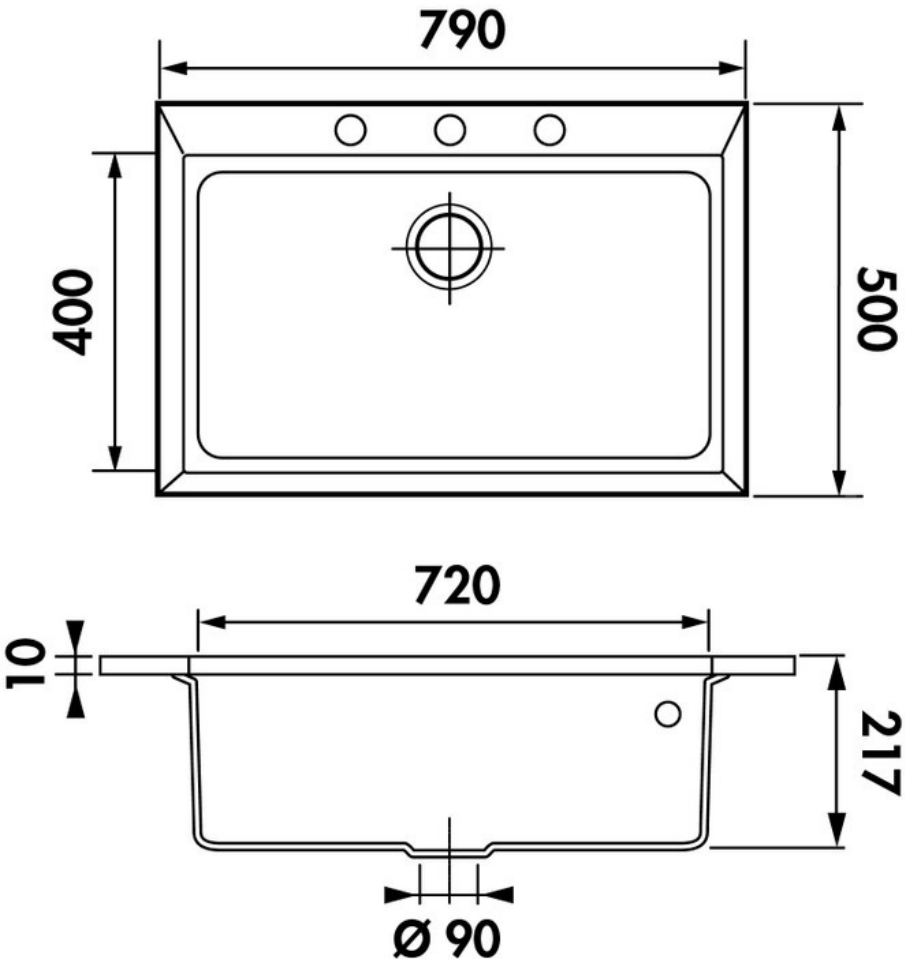

La Boisinière - 35530 Servon-sur-Vilaine
Tél : 02 99 00 24 24
SIRET 31828963400038 - RCS Rennes B 318 289 634 - TVA FR41318289634
SCD LUISINA © 1989-2025