luisina DESIGN

Arpège Champagne

EV3521 630

Evier à encastrer Luisina 2 bacs, 1 égouttoir coloris Champagne

Evier à encastrer Luisigranit avec vidage manuel gain de place.

Scannez-moi pour retrouver la fiche produit !

Spécifications techniques

Matériau & Coloris

Matériau	Luisigranit
Couleur	Beige
Couleur évier	Champagne

Dimensions & Poids

Largeur (en mm)	1160
Profondeur (en mm)	500
Dimension mini sous-évier (en mm)	800
Largeur encastrement (en mm)	1140
Profondeur encastrement (en mm)	480
Largeur cuve 1 (en mm)	365
Profondeur cuve 1 (en mm)	424
Hauteur cuve 1 (en mm)	200
Diamètre bonde cuve 1 (en mm)	90

Largeur cuve 2 (en mm)	295
Profondeur cuve 2 (en mm)	424
Hauteur cuve 2 (en mm)	200
Diamètre bonde cuve 2 (en mm)	90
Poids net (en kg)	17.34

Informations complémentaires

Type d'évier	À encastrer
Nombre de bacs	2 bacs
Type vidage	Manuel gain de place
Trop plein	Oui
Montage robinetterie sur évier	Oui
Positionnement égouttoir	Réversible
Nombre trous prépercés par côté	1
Nombre d'égouttoirs	1
Norme	EN13310
Code EAN	3537390307831
Marque	Luisina

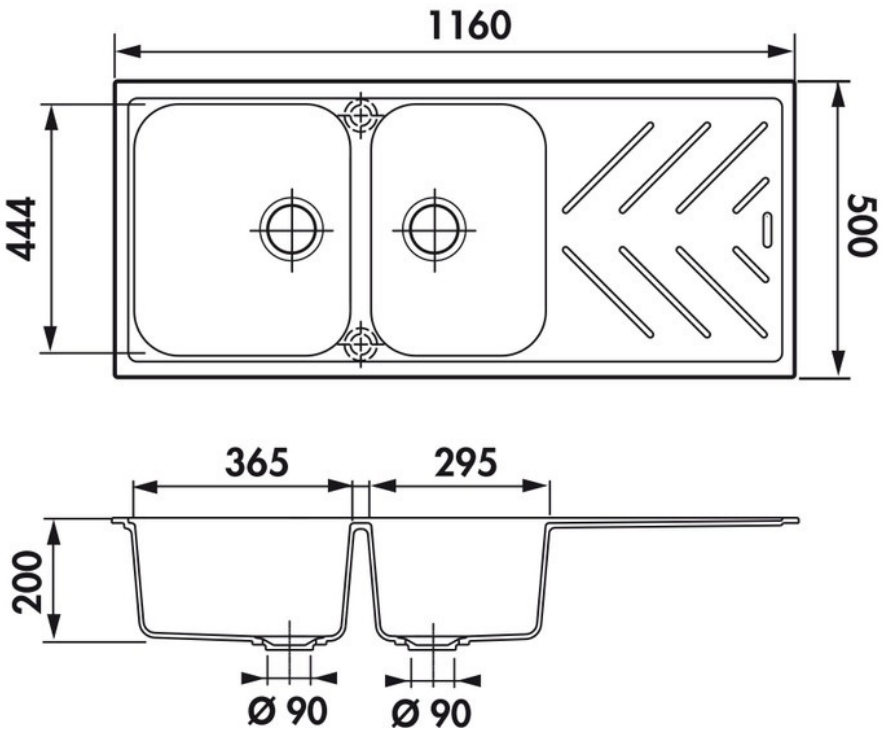

La Boisinière - 35530 Servon-sur-Vilaine
Tél : 02 99 00 24 24
SIRET 31828963400038 - RCS Rennes B 318 289 634 - TVA FR41318289634
SCD LUISINA © 1989-2025