luisina DESIGN

Amor Magnolie

EV5075G 208

Evier à encastrer Luisina 1 grand bac, 1 égouttoir coloris Magnolie

Diamètre de perçage pour la manette de vidage : 35 mm. Evier à encastrer Luisiceram avec vidage automatique chromé. Sur les 5 emplacements de perçage, 2 sont percés et 3 sont prépercés.

Scannez-moi pour retrouver la fiche produit !

Spécifications techniques

Matériau & Coloris

Matériau	Luisiceram
Couleur	Beige
Couleur évier	Magnolie

Dimensions & Poids

Largeur (en mm)	1000
Profondeur (en mm)	510
Dimension sous meuble (en mm)	600
Largeur encastrement (en mm)	970
Profondeur encastrement (en mm)	480
Largeur cuve (en mm)	495
Profondeur cuve (en mm)	385
Hauteur cuve (en mm)	200
Diamètre bonde cuve (en mm)	90

Poids net (en kg)	29.74
Largeur cuve principale (en mm)	495

Informations complémentaires

Type d'évier	À encastrer
Nombre de bacs	1 grand bac
Type vidage	Automatique chromé
Trop plein	Oui
Montage robinetterie sur évier	Oui
Positionnement égouttoir	Droite
Nombre trous prépercés par côté	5 (2 percés et 3 prépercés)
Nombre d'égouttoirs	1
Norme	EN13310
Code EAN	3537390335544
Marque	Luisina

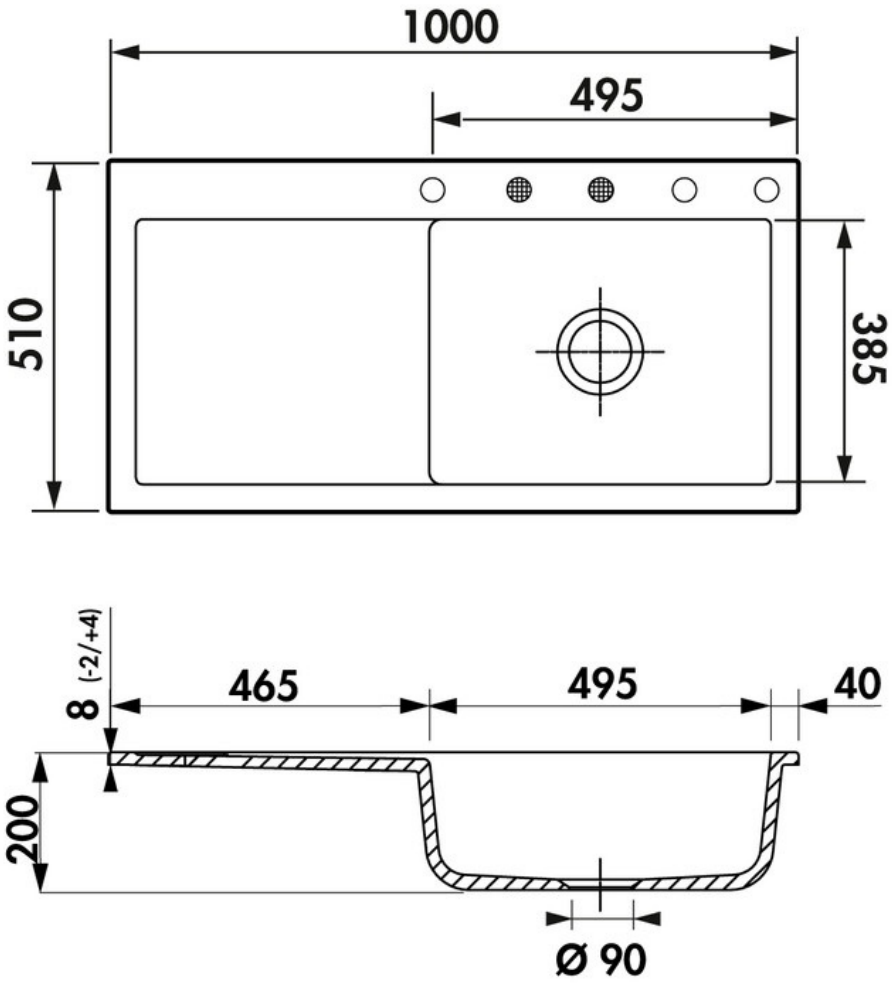

La Boisinière - 35530 Servon-sur-Vilaine
Tél : 02 99 00 24 24
SIRET 31828963400038 - RCS Rennes B 318 289 634 - TVA FR41318289634
SCD LUISINA © 1989-2025