luisina DESIGN

# Debussy Inox mini-structure

EV48011 IMS

Scannez-moi pour retrouver la fiche produit !

## Evier à encastrer Luisina 1 grand bac, 1 égouttoir coloris Inox Mini-structure

Evier à encastrer Luisinox avec vidage manuel gain de place. Epaisseur de l'inox : 1 mm.

## Spécifications techniques

### Matériau & Coloris

| | |
|---|---|
| Matériau | Luisinox |
| Couleur | Inox mini-structure |
| Couleur évier | Inox mini-structure |

### Dimensions & Poids

| | |
|---|---|
| Largeur (en mm) | 1000 |
| Profondeur (en mm) | 500 |
| Dimension mini sous-évier (en mm) | 800 |
| Largeur encastrement (en mm) | 980 |
| Profondeur encastrement (en mm) | 480 |
| Largeur cuve (en mm) | 500 |
| Profondeur cuve (en mm) | 400 |

| | |
|---|---|
| Hauteur cuve (en mm) | 210 |
| Diamètre bonde cuve (en mm) | 90 |
| Poids net (en kg) | 3.75 |
| Rayon angle (en mm) | 80 |

## Informations complémentaires

| | |
|---|---|
| Type d'évier | À encastrer |
| Nombre de bacs | 1 grand bac |
| Type vidage | Manuel gain de place |
| Trop plein | Oui |
| Montage robinetterie sur évier | Oui |
| Positionnement égouttoir | Réversible |
| Nombre trous prépercés par côté | 1 |
| Nombre d'égouttoirs | 1 |
| Norme | EN13310 |
| Code EAN | 3537390186078 |
| Marque | Luisina |

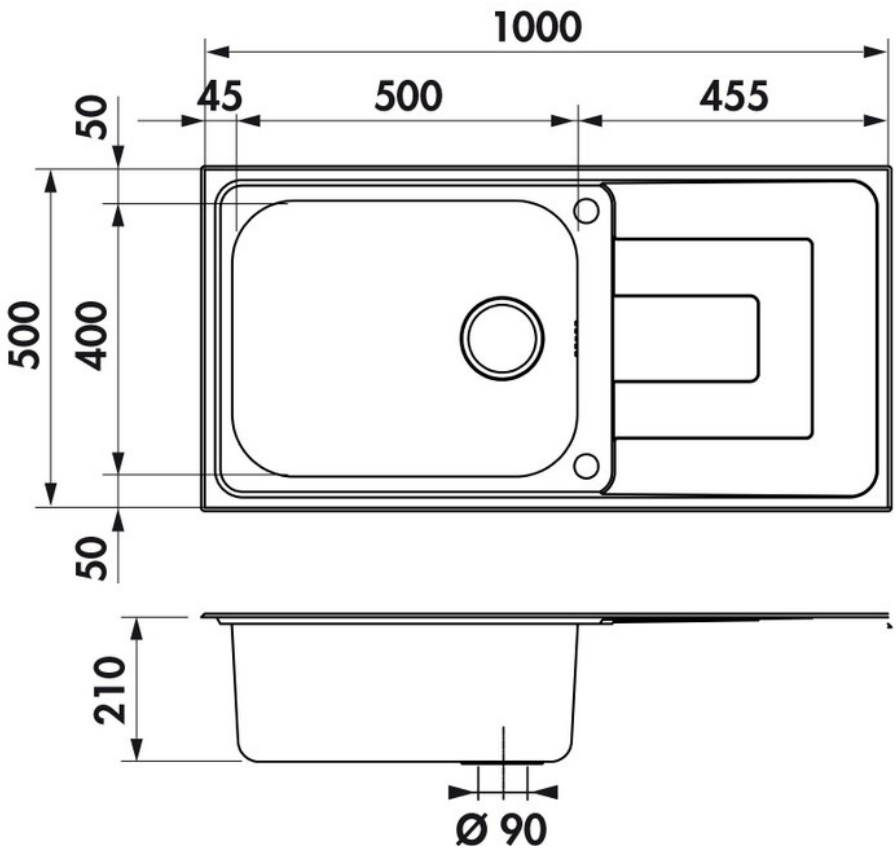

*La Boisinière - 35530 Servon-sur-Vilaine*
Tél : 02 99 00 24 24
SIRET 31828963400038 - RCS Rennes B 318 289 634 - TVA FR41318289634
SCD LUISINA © 1989-2025