luisina DESIGN

Vibrato Inox nid d'abeille

EVSP53IND6

Scannez-moi pour retrouver la fiche produit !

Cuve sous-plan Luisina 1 bac coloris Inox Nid d'abeille, vidage tirette laiton chromée

Diamètre de perçage pour la manette de vidage : 35 mm. Cuve sous-plan Luisinox avec vidage automatique tirette laiton chromée.

Spécifications techniques

Matériau & Coloris

Matériau	Luisinox
Couleur	Inox nid d'abeille
Couleur évier	Inox nid d'abeille

Dimensions & Poids

Largeur (en mm)	450
Profondeur (en mm)	450
Dimension mini sous-évier (en mm)	600
Largeur encastrement (en mm)	400
Profondeur encastrement (en mm)	400
Largeur cuve (en mm)	400
Profondeur cuve (en mm)	400

Hauteur cuve (en mm)	191
Diamètre bonde cuve (en mm)	90

Informations complémentaires

Type de cuve	Sous-plan
Nombre de bacs	1 bac
Type vidage	Automatique tirette laiton chromée
Trop plein	Oui
Montage robinetterie sur évier	Non
Norme	EN13310
Code EAN	3537390367187
Marque	Luisina

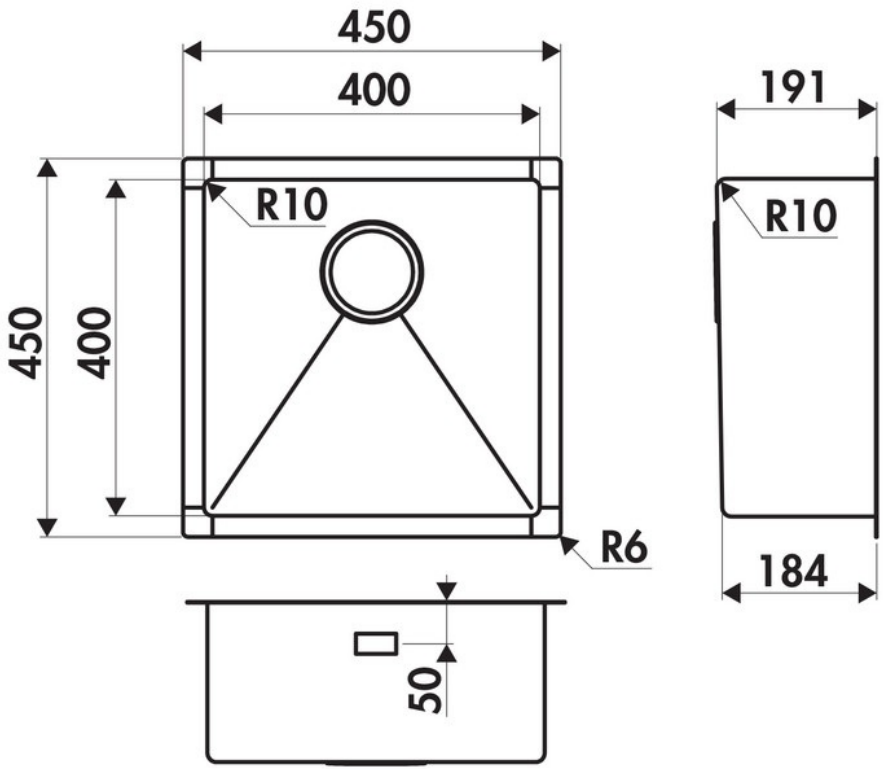

La Boisinière - 35530 Servon-sur-Vilaine
Tél : 02 99 00 24 24
SIRET 31828963400038 - RCS Rennes B 318 289 634 - TVA FR41318289634
SCD LUISINA © 1989-2025