luisina DESIGN

Spin 32 L

ZP0002023

Poubelle monobac 32 litres

Montage sur la paroi latérale gauche ou droite pour un poids supporté par le meuble et non la façade.

Scannez-moi pour retrouver la fiche produit !

Spécifications techniques

Matériau & Coloris

Matériau	Polymère
Couleur	Gris anthracite

Dimensions & Poids

Largeur (en mm)	455
Hauteur (en mm)	390
Profondeur (en mm)	400
Dimension sous-meuble (en mm)	500 ou 1000
Poids net (en kg)	2.8

Informations complémentaires

Installation	À visser
Nombre de bacs	1
Contenance (en L)	32
Type d'ouverture	Automatique

Code EAN 3537390449395

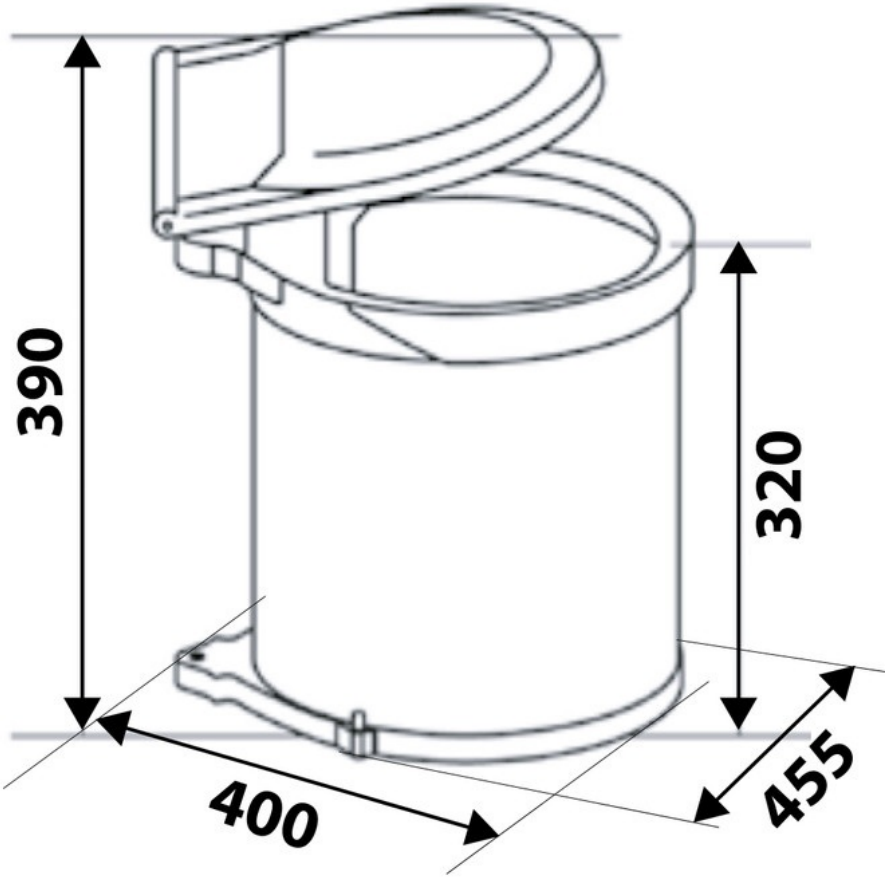

luisina
DESIGN

La Boisinière - 35530 Servon-sur-Vilaine
Tél : 02 99 00 24 24
SIRET 31828963400038 - RCS Rennes B 318 289 634 - TVA FR41318289634
SCD LUISINA © 1989-2025