# Tiny Cuivré

AC037H59S02

Scannez-moi pour retrouver la fiche produit !

## Prise rétractable coloris Cuivré 2 prises et 1 prise USB-C

Prise à encastrer à ouverture automatique. Bloc ultra-compact de seulement quelques centimètres d'épaisseur, Tiny intégre une nouveauté : l'ajout d'un port USB-C. Port USB à charge rapide.



## Spécifications techniques

### Matériau & Coloris

| | |
|---|---|
| Couleur | Cuivre |

### Dimensions & Poids

| | |
|---|---|
| Longueur (en mm) | 120 |
| Largeur (en mm) | 76 |
| Hauteur (en mm) | 47.3 |
| Longueur câble (en mm) | 2000 |
| Dimensions perçage (en mm) | 112 x 68 |
| Poids net (en kg) | 0.54 |

### Informations complémentaires

| | |
|---|---|
| Installation | À encastrer |

| | |
|---|---|
| Nombre de prises | 3 |
| Tension (volt) | 230 |
| Puissance (watt) | 3680 + 30 |
| Intensité (A) | 16 +3 |
| Classe de protection | 1 |
| Indice de protection | IP44 |
| Fixations | Vis incluses |
| Code EAN | 3537390781884 |
| Nouveautés | Oui |

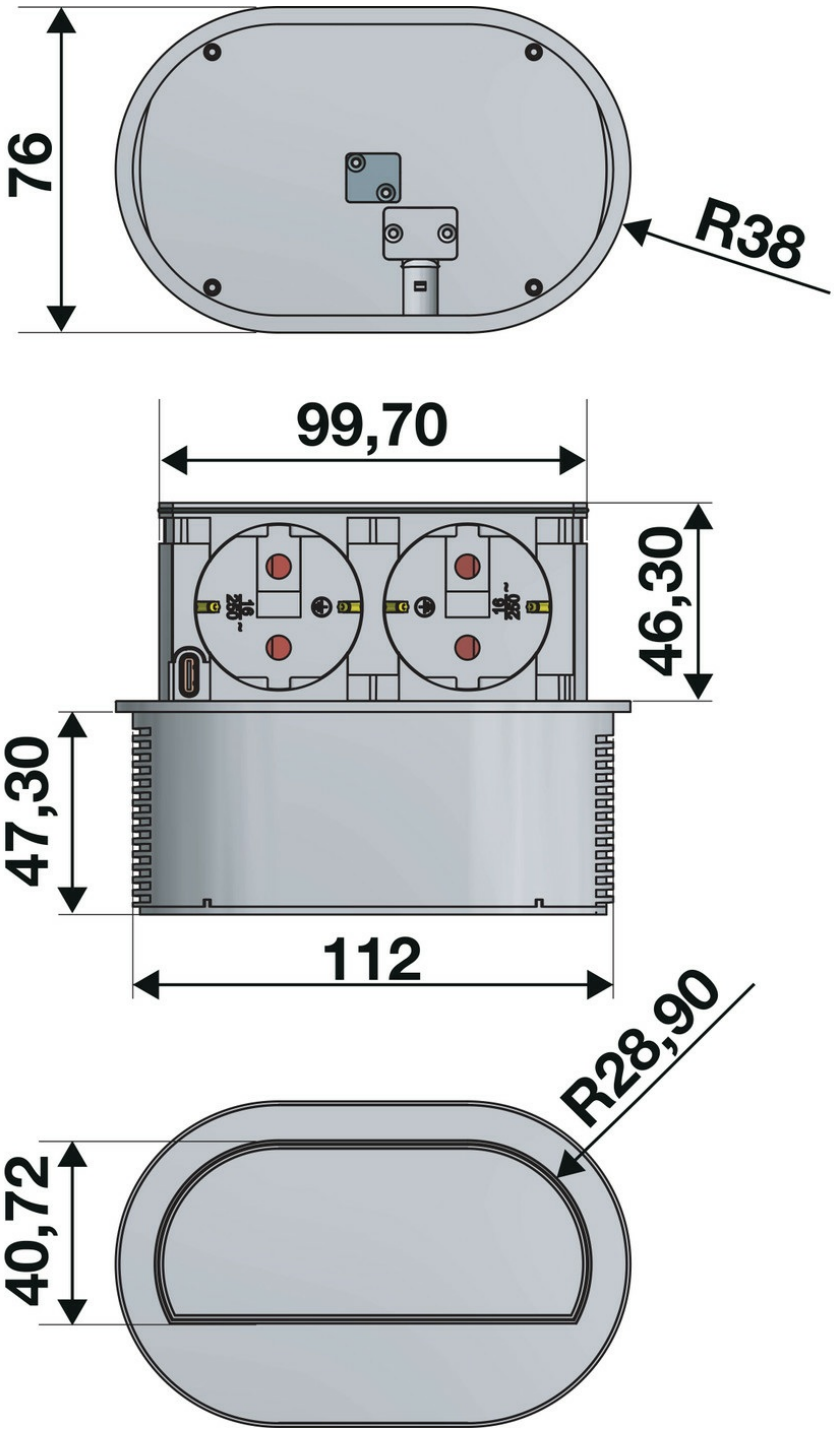


luisina
DESIGN

*La Boisinière - 35530 Servon-sur-Vilaine*
Tél : 02 99 00 24 24
SIRET 31828963400038 - RCS Rennes B 318 289 634 - TVA FR41318289634
SCD LUISINA © 1989-2026