luisina DESIGN

Siluet S Stone white

EV334502RW

Cuve à encastrer Villeroy & Boch 1 bac coloris Stone White

Diamètre de perçage pour la manette de vidage : 20 mm. Cuve à encastrer Luisiceram avec vidage automatique chromé.

Scannez-moi pour retrouver la fiche produit !

Spécifications techniques

Matériau & Coloris

Matériau	Luisiceram
Couleur	Blanc
Couleur évier	Stone white

Dimensions & Poids

Largeur (en mm)	510
Profondeur (en mm)	510
Dimension mini sous-évier (en mm)	500
Largeur cuve (en mm)	425
Profondeur cuve (en mm)	350
Hauteur cuve (en mm)	220
Diamètre bonde cuve (en mm)	90

Informations complémentaires

Type de cuve	À encastrer

Nombre de bacs	1 bac
Type vidage	Automatique chromé
Trop plein	Oui
Montage robinetterie sur évier	Oui
Nombre trous prépercés par côté	2
Norme	EN13310
Code EAN	3537390513508
Marque	Villeroy & Boch

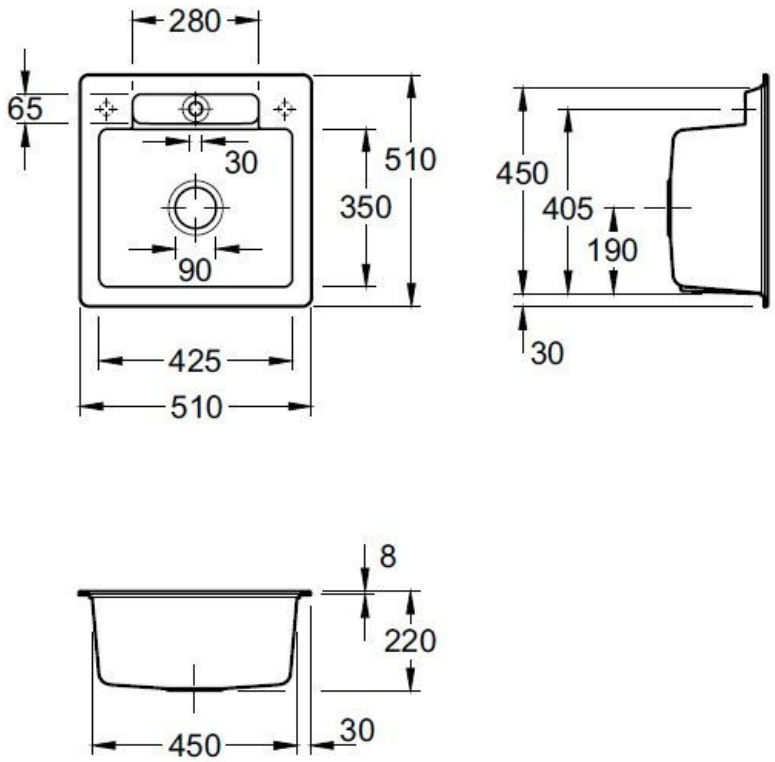

luisina
DESIGN

La Boisinière - 35530 Servon-sur-Vilaine
Tél : 02 99 00 24 24
SIRET 31828963400038 - RCS Rennes B 318 289 634 - TVA FR41318289634
SCD LUISINA © 1989-2024