luisina DESIGN

Apollo Inox

ZEN SL66 075

Spot plafond LED 7W à encastrer coloris Inox

Spot LED lumière chaude.

Scannez-moi pour retrouver la fiche produit !

Spécifications techniques

Matériau & Coloris

Couleur	Inox

Dimensions & Poids

Longueur (en mm)	Ø85
Hauteur (en mm)	55
Longueur câble (en mm)	150
Poids net (en kg)	0.21

Informations complémentaires

Installation	À encastrer
Source lumineuse	Leds
Type lumière	Chaude
Tension (volt)	230
Puissance (watt)	7
Efficience (lm/W)	80
Température Kelvin (°K)	2700

Classe de protection	2
Indice de protection	IP20
Fixations	Vis incluses
Code EAN	3537390316130

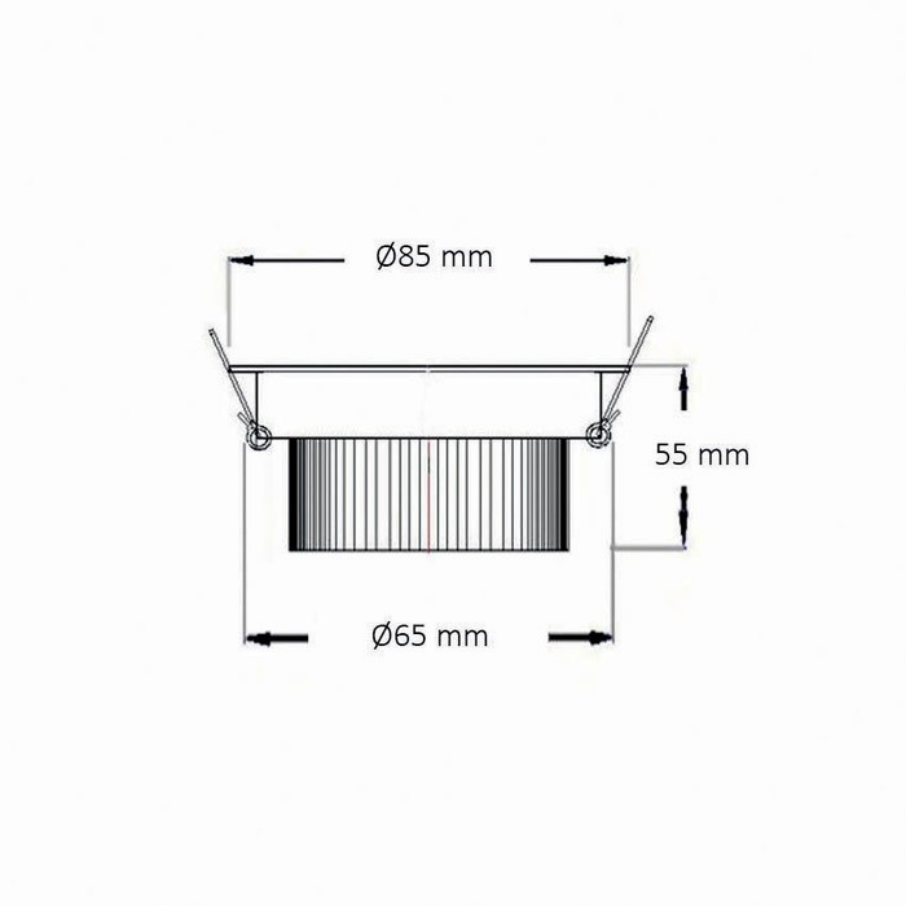

La Boisinière - 35530 Servon-sur-Vilaine
Tél : 02 99 00 24 24
SIRET 31828963400038 - RCS Rennes B 318 289 634 - TVA FR41318289634
SCD LUISINA © 1989-2025