luisina DESIGN

Adagio Plus Inox lisse

EV5621E IL

Evier à encastrer Luisina 2 bacs, 1 égouttoir coloris Inox lisse

Diamètre de perçage pour la manette de vidage : 35 mm. Evier à encastrer Luisinox avec vidage automatique gain de place. Epaisseur de l'inox : 1 mm. Pas de trou prépercé, perçage à prévoir.

Scannez-moi pour retrouver la fiche produit !

Spécifications techniques

Matériau & Coloris

Matériau	Luisinox
Couleur	Inox lisse
Couleur évier	Inox lisse

Dimensions & Poids

Largeur (en mm)	1160
Profondeur (en mm)	520
Dimension mini sous-évier (en mm)	800
Largeur encastrement (en mm)	1140
Profondeur encastrement (en mm)	500
Largeur cuve 1 (en mm)	335
Profondeur cuve 1 (en mm)	380
Hauteur cuve 1 (en mm)	191
Diamètre bonde cuve 1 (en mm)	90

Largeur cuve 2 (en mm)	335
Profondeur cuve 2 (en mm)	380
Hauteur cuve 2 (en mm)	191
Diamètre bonde cuve 2 (en mm)	90
Poids net (en kg)	10.6

Informations complémentaires

Type d'évier	À encastrer
Nombre de bacs	2 bacs
Type vidage	Automatique gain de place
Trop plein	Oui
Montage robinetterie sur évier	Oui
Positionnement égouttoir	Réversible
Nombre d'égouttoirs	1
Norme	EN13310
Code EAN	3537390263113
Marque	Luisina

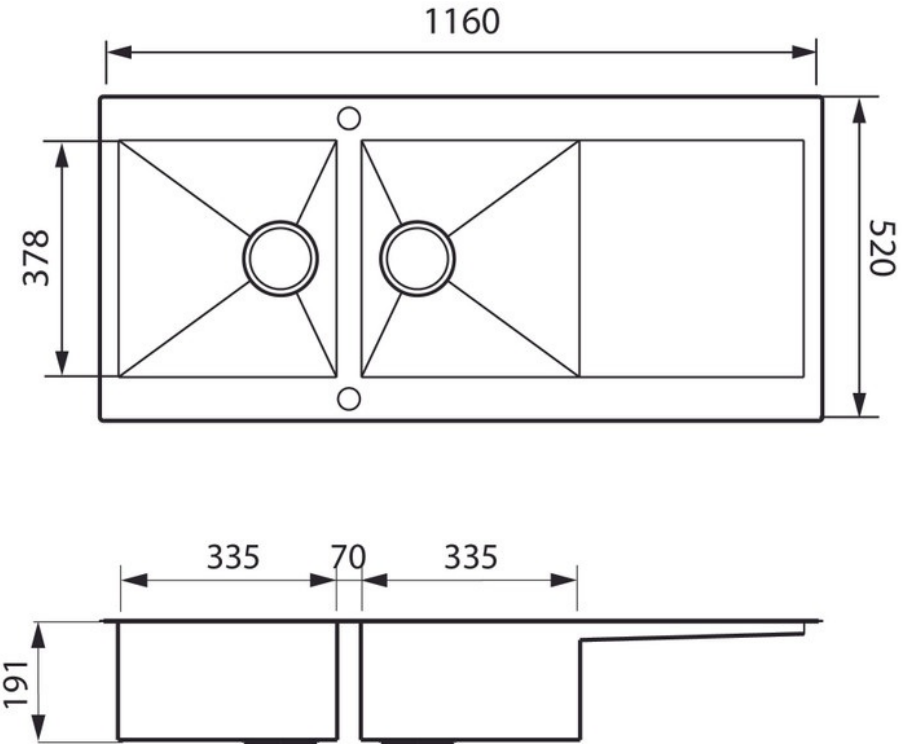

La Boisinière - 35530 Servon-sur-Vilaine
Tél : 02 99 00 24 24
SIRET 31828963400038 - RCS Rennes B 318 289 634 - TVA FR41318289634
SCD LUISINA © 1989-2025