luisina DESIGN

Siluet Flat Ebony

EV3335 2F S5

Diamètre de perçage pour la manette de vidage : 35 mm. Evier à fleur Luisiceram avec vidage automatique chromé.

Scannez-moi pour retrouver la fiche produit !

Spécifications techniques

Matériau & Coloris

Matériau	Luisiceram
Couleur	Noir
Couleur évier	Ebony

Dimensions & Poids

Largeur (en mm)	880
Profondeur (en mm)	490
Dimension mini sous-évier (en mm)	500
Largeur cuve (en mm)	350
Profondeur cuve (en mm)	430
Hauteur cuve (en mm)	220
Diamètre bonde cuve (en mm)	90
Poids net (en kg)	24.95

Informations complémentaires

Type d'évier	À fleur

Nombre de bacs	1 bac
Type vidage	Automatique chromé
Trop plein	Oui
Montage robinetterie sur évier	Oui
Positionnement égouttoir	Réversible
Nombre trous prépercés par côté	2
Nombre d'égouttoirs	1
Norme	EN13310
Code EAN	3537390452302
Marque	Villeroy & Boch

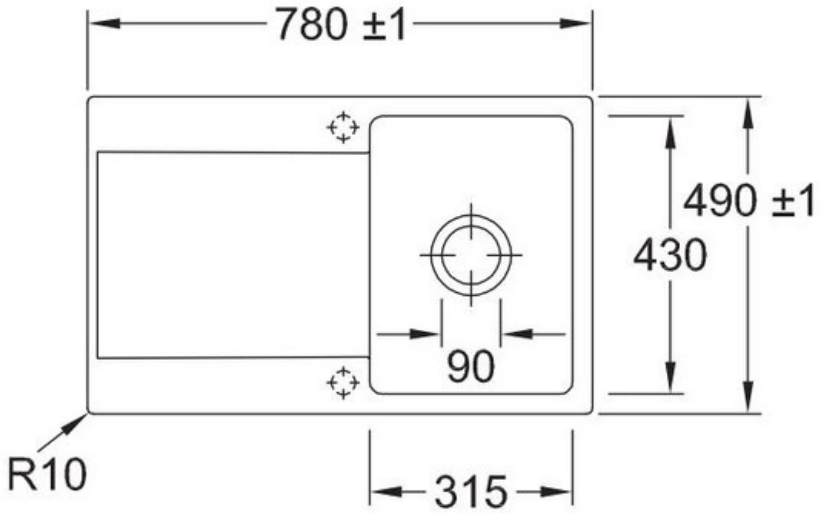

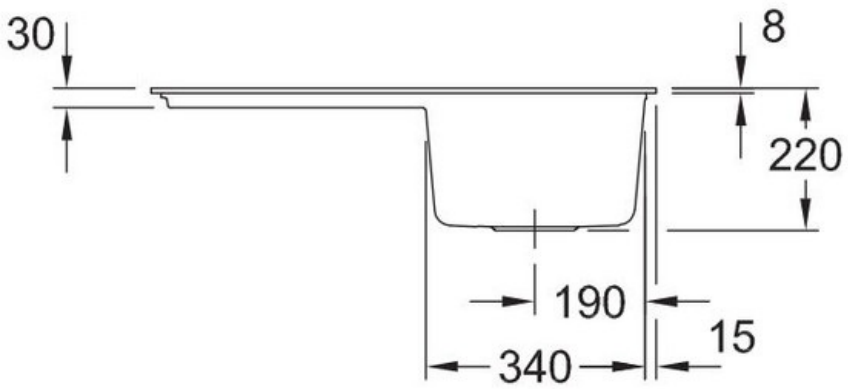

luisina DESIGN

La Boisinière - 35530 Servon-sur-Vilaine
Tél : 02 99 00 24 24

SIRET 31828963400038 - RCS Rennes B 318 289 634 - TVA FR41318289634
SCD LUISINA © 1989-2024