luisina DESIGN

Kit 3 Mino Doré mat

ZE0013018

Kit Mino - 3 spots à encastrer en coloris Doré mat + câblage + convertisseur

Kit 3 spots LED lumière du jour avec câblage et convertisseur 15W. Les caractéristiques techniques données ci-dessous concernent les spots à l'unité.

Scannez-moi pour retrouver la fiche produit !

Spécifications techniques

Matériau & Coloris

Couleur	Doré mat

Dimensions & Poids

Longueur (en mm)	Ø72
Hauteur (en mm)	14
Epaisseur (en mm)	2
Longueur câble (en mm)	2000
Poids net (en kg)	0.3

Informations complémentaires

Installation	À encastrer
Source lumineuse	Leds

Type lumière	Du jour
Tension (volt)	12
Puissance (watt)	3
Efficience (lm/W)	100
Température Kelvin (°K)	4500
Classe de protection	3
Indice de protection	IP20
Fixations	Vis incluses
Code EAN	3537390609713

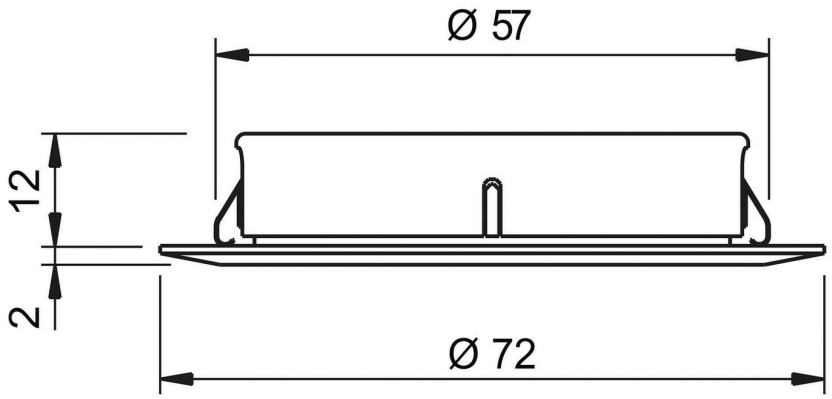

luisina
DESIGN

La Boisinière - 35530 Servon-sur-Vilaine
Tél : 02 99 00 24 24
SIRET 31828963400038 - RCS Rennes B 318 289 634 - TVA FR41318289634
SCD LUISINA © 1989-2026