luisina DESIGN

Subway S Crème

EV3315 02 KR

Diamètre de perçage pour la manette de vidage : 20 mm. Cuve à encastrer Luisiceram avec vidage automatique chromé.

Scannez-moi pour retrouver la fiche produit !

Spécifications techniques

Matériau & Coloris

Matériau	Luisiceram
Couleur	Beige
Couleur évier	Crème

Dimensions & Poids

Largeur (en mm)	525
Profondeur (en mm)	510
Dimension mini sous-évier (en mm)	500
Largeur encastrement (en mm)	495
Profondeur encastrement (en mm)	480
Largeur cuve (en mm)	425
Profondeur cuve (en mm)	350
Hauteur cuve (en mm)	220
Diamètre bonde cuve (en mm)	90

Informations complémentaires

Type de cuve	À encastrer
Nombre de bacs	1 bac
Type vidage	Automatique chromé
Trop plein	Oui
Montage robinetterie sur évier	Oui
Nombre trous prépercés par côté	3
Norme	EN13310
Code EAN	3537390345215
Marque	Villeroy & Boch

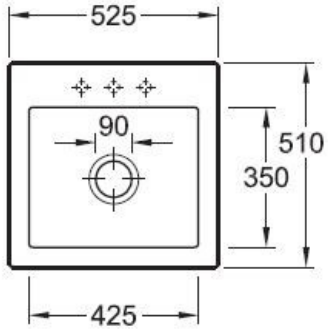

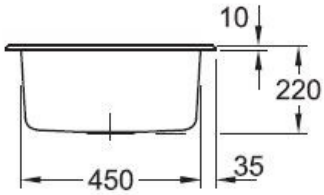

luisina
DESIGN

La Boisinière - 35530 Servon-sur-Vilaine
Tél : 02 99 00 24 24
SIRET 31828963400038 - RCS Rennes B 318 289 634 - TVA FR41318289634
SCD LUISINA © 1989-2024