luisina DESIGN

Subway XU Snow white

EV6758 02 KG

Scannez-moi pour retrouver la fiche produit !

Cuve sous-plan Villeroy & Boch 1 bac, 1 vide-sauce coloris Snow White

Découpe : voir le plan livré avec la cuve. Diamètre de perçage pour la manette de vidage : 20 mm. Cuve sous-plan Luisiceram avec vidage automatique chromé.

Spécifications techniques

Matériau & Coloris

Matériau	Luisiceram
Couleur	Blanc
Couleur évier	Snow white

Dimensions & Poids

Largeur (en mm)	545
Profondeur (en mm)	440
Dimension mini sous-évier (en mm)	600
Largeur cuve 1 (en mm)	335
Profondeur cuve 1 (en mm)	390
Hauteur cuve 1 (en mm)	200
Diamètre bonde cuve 1 (en mm)	90

Largeur cuve 2 (en mm)	130
Profondeur cuve 2 (en mm)	390
Diamètre bonde cuve 2 (en mm)	62

Informations complémentaires

Type de cuve	Sous-plan
Nombre de bacs	1 bac 1/2
Type vidage	Automatique chromé
Trop plein	Oui
Montage robinetterie sur évier	Non
Norme	EN13310
Code EAN	3537390311081
Marque	Villeroy & Boch

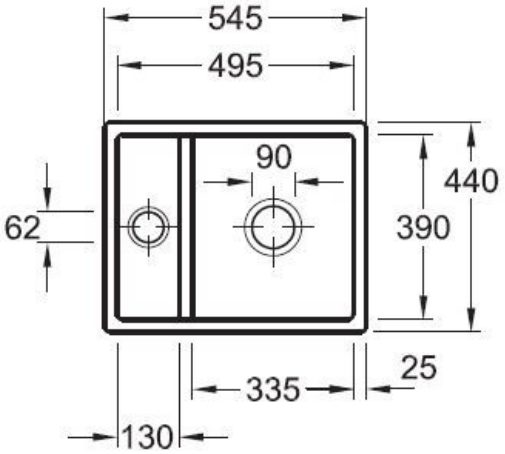

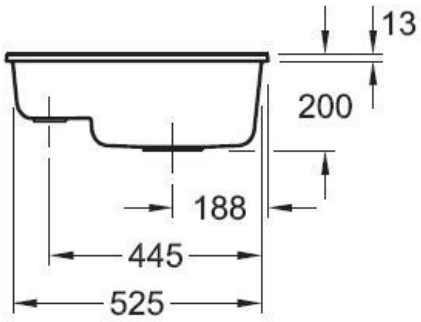

La Boisinière - 35530 Servon-sur-Vilaine
Tél : 02 99 00 24 24
SIRET 31828963400038 - RCS Rennes B 318 289 634 - TVA FR41318289634
SCD LUISINA © 1989-2024