luisina DESIGN

Vibrato Inox vintage

EVSP56IV10

Cuve sous-plan Luisina 1 grand bac coloris Inox Vintage, vidage automatique carré inox

Diamètre de perçage pour la manette de vidage : 35 mm. Cuve sous-plan Luisinox avec vidage automatique carré inox.

Scannez-moi pour retrouver la fiche produit !

Spécifications techniques

Matériau & Coloris

Matériau	Luisinox
Couleur	Inox vintage
Couleur évier	Inox vintage

Dimensions & Poids

Largeur (en mm)	770
Profondeur (en mm)	450
Dimension sous meuble (en mm)	900
Largeur encastrement (en mm)	720
Profondeur encastrement (en mm)	400
Largeur cuve (en mm)	720
Profondeur cuve (en mm)	400
Hauteur cuve (en mm)	191
Diamètre bonde cuve (en mm)	90

Largeur cuve principale (en mm)	720

Informations complémentaires

Type de cuve	Sous-plan
Nombre de bacs	1 grand bac
Type vidage	Automatique carré inox
Trop plein	Oui
Montage robinetterie sur évier	Non
Norme	EN13310
Code EAN	3537390466705
Marque	Luisina

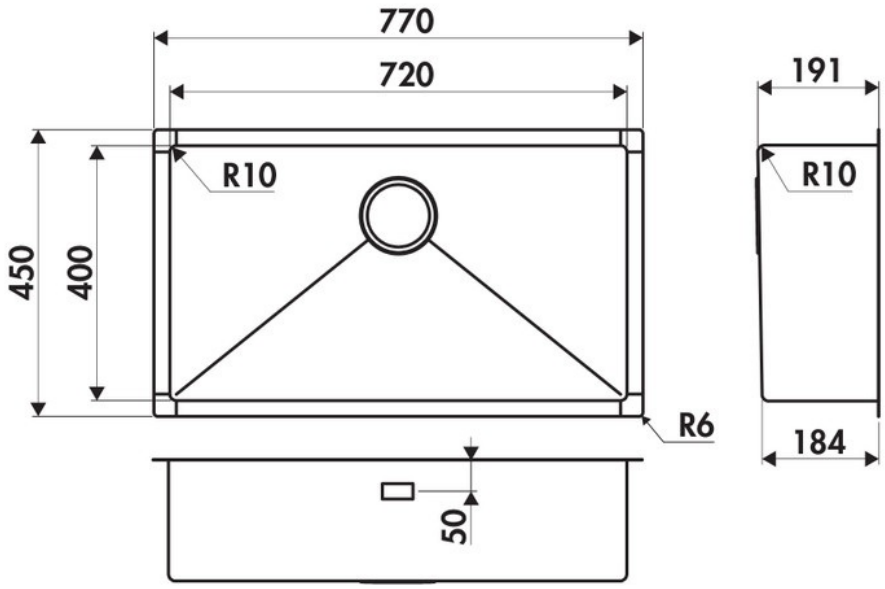

luisina
DESIGN

La Boisinière - 35530 Servon-sur-Vilaine
Tél : 02 99 00 24 24
SIRET 31828963400038 - RCS Rennes B 318 289 634 - TVA FR41318289634
SCD LUISINA © 1989-2025