luisina DESIGN

Vibrato Inox lisse

EVSP55IL1

Cuve sous-plan Luisina 1 grand bac coloris Inox lisse, vidage manuel

Cuve sous-plan Luisinox avec vidage manuel chromé.

Scannez-moi pour retrouver la fiche produit !

Spécifications techniques

Matériau & Coloris

Matériau	Luisinox
Couleur	Inox lisse
Couleur évier	Inox lisse

Dimensions & Poids

Largeur (en mm)	670
Profondeur (en mm)	450
Dimension mini sous-évier (en mm)	800
Largeur encastrement (en mm)	620
Profondeur encastrement (en mm)	400
Largeur cuve (en mm)	620
Profondeur cuve (en mm)	400
Hauteur cuve (en mm)	191
Diamètre bonde cuve (en mm)	90

Informations complémentaires

Informations complémentaires

Type de cuve	Sous-plan
Nombre de bacs	1 grand bac
Type vidage	Manuel chromé
Trop plein	Oui
Montage robinetterie sur évier	Non
Norme	EN13310
Code EAN	3537390367347
Marque	Luisina

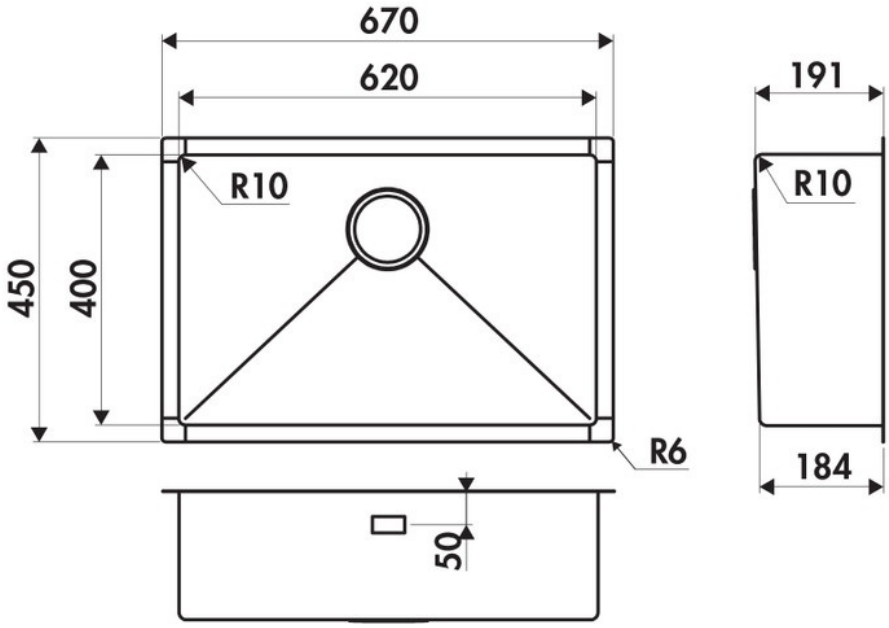

luisina
DESIGN

La Boisinière - 35530 Servon-sur-Vilaine
Tél : 02 99 00 24 24
SIRET 31828963400038 - RCS Rennes B 318 289 634 - TVA FR41318289634
SCD LUISINA © 1989-2025