luisina DESIGN

# Kim Inox

H20560 015

## Hotte verticale Silverline Kim 60 cm coloris Inox et Verre noir

Hotte livrée en version évacuation et recyclage, classe énergétique C. Filtre à charbon inclus. Distance minimum entre la hotte et une plaque de cuisson électrique : 45 cm. Distance minimum entre la hotte et une cuisson au gaz : 65 cm.

Scannez-moi pour retrouver la fiche produit !

## Spécifications techniques

### Matériau & Coloris

| | |
|---|---|
| Matériau | Inox / Verre |
| Couleur | Inox |

### Dimensions & Poids

| | |
|---|---|
| Largeur (en mm) | 598 |
| Profondeur (en mm) | 460 |
| Hauteur (en mm) | 375 |
| Hauteur mini avec cheminée (en mm) | 760 |
| Hauteur maxi avec cheminée (en mm) | 1140 |
| Diamètre de sortie d'air (en mm) | 150 |
| Poids net (en kg) | 13 |
| Catégorie dimension hotte (en mm) | 300 - 600 |

### Informations complémentaires

| | |
|---|---|
| Marque hotte | Silverline |
| Type de hotte | Verticale |
| Installation | Évacuation |
| Commandes | Bouton |
| Puissance du moteur | 216 W |
| Nombre vitesse aspiration | 3 |
| Débit d'air minimum (m3/h) | 281 |
| Débit d'air max (m3/h) | 559 |
| Débit d'air selon vitesse (m3/h) | V1 - 281 m3/h ; V2 - 402 m3/h ; V3 - 559 m3/h |
| Niveau sonore min (dB) | 55 |
| Niveau sonore max (dB) | 70 |
| Niveau sonore selon vitesse (dB) | V1 - 55 dB ; V2 - 61 dB ; V3 - 70 dB |
| Pression (PBEP)(PA) | 358 |
| Pression selon vitesse (PBEP)(PA) | V1 - 305 Pa ; V2 - 387 Pa ; V3 - 406 Pa |
| Consommation électrique annuelle (AEC)(KWH/A) | 92 |
| Eclairage | Lampes LEDs |
| Nombre de lampes | 2 x 3 W |
| Filtre à charbon | Possibilité recyclage - Filtre à charbon inclus |
| Types de filtres à charbon | Filtre à charbon actif |
| Référence filtre à charbon | KF001 |
| Filtres à graisse | Filtre à graisse inclus |
| Types de filtres à graisse | Aluminium |
| Classe d'efficacité énergétique | C |
| Classe d'efficacité lumineuse | A |
| Classe d'efficacité fluidodynamique | D |
| Classe filtration des graisses | C |
| Clapet anti-retour | Oui |
| Indicateur de saturation des filtres | Oui |
| Température Kelvin (°K) | 3000 |

Code EAN 3537390275239

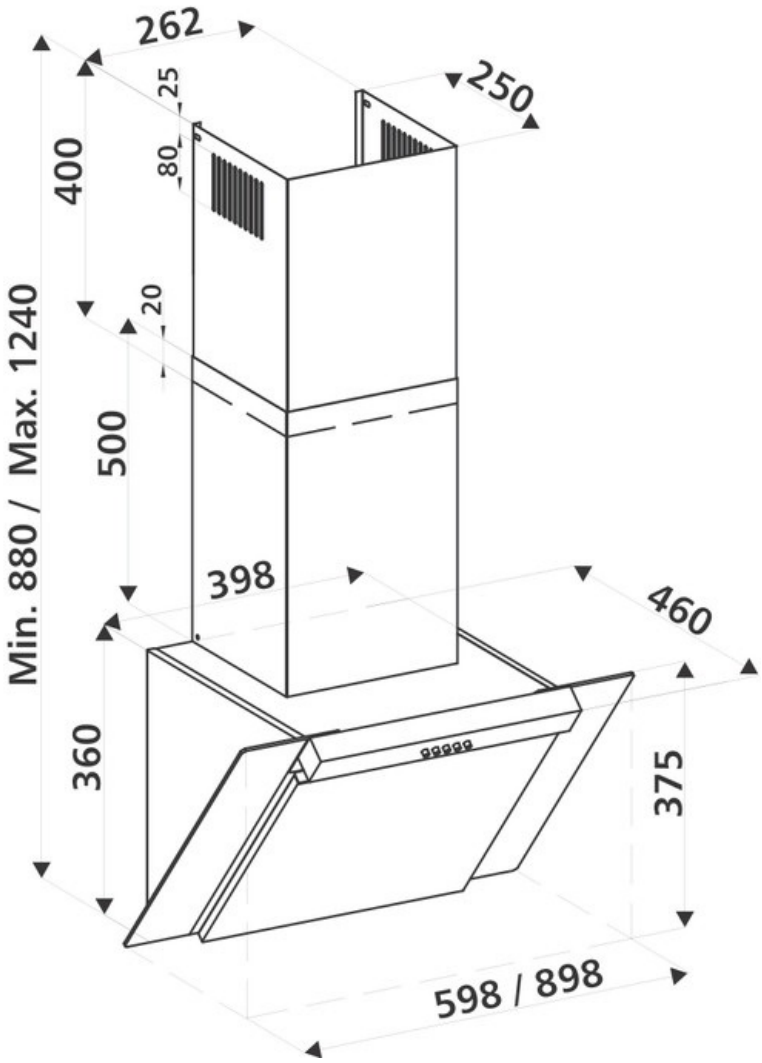


luisina DESIGN

*La Boisinière - 35530 Servon-sur-Vilaine*
Tél : 02 99 00 24 24
SIRET 31828963400038 - RCS Rennes B 318 289 634 - TVA FR41318289634
SCD LUISINA © 1989-2024